KOH-I-NOOR
essenza italiana

ESPEJO ILUMINACION SUPERIOR art. 45766

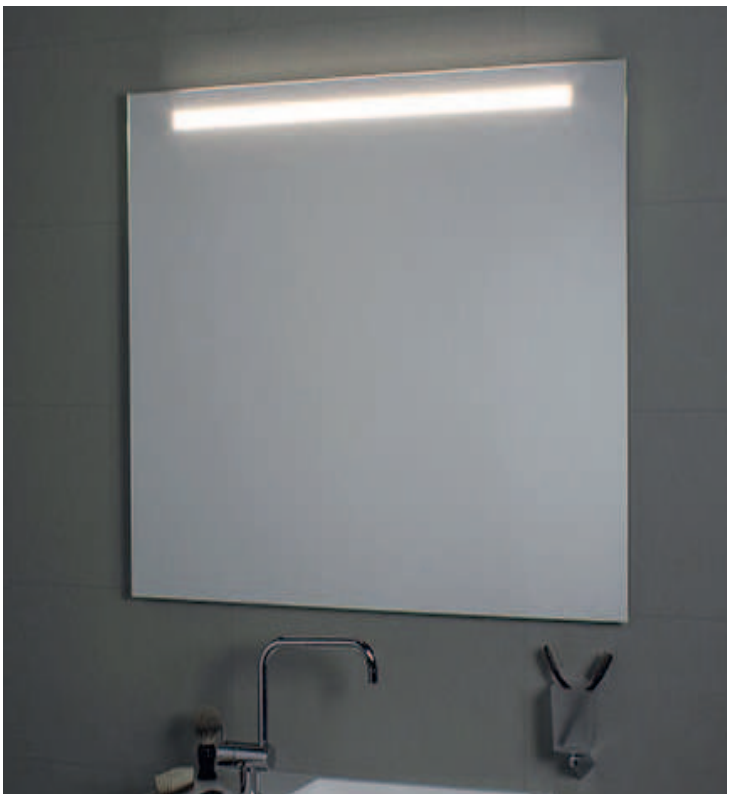

INFORMACIÓN TÉCNICA

Las lámparas se pueden sustituir con facilidad.
Porta lámpara y lámparas Made in Italy,
tubo neón T5 Osram, Clase II, IP44, 230V
lámparas 1 x 24 WATT medida 49.5 x 2,5cm, 930 lumen
luz blanca fría > 6500K CE
Conforme a la directiva 2006/95/EC y 2004/108/EC en términos de seguridad y de compatibilidad electromagnética

MATERIALES

Luna de alta calidad,
con espesor 5 mm,
producción ecológica sin plomo ni cobre.
Estructura en aluminio anodizado

COMPATIBILIDAD ENERGETICA

GARANTIA

NOTAS

Disponible bajo pedido de KIT anti-vaho ART. CB3/1-CB3/2 y kit toma electrica + interruptor CB2

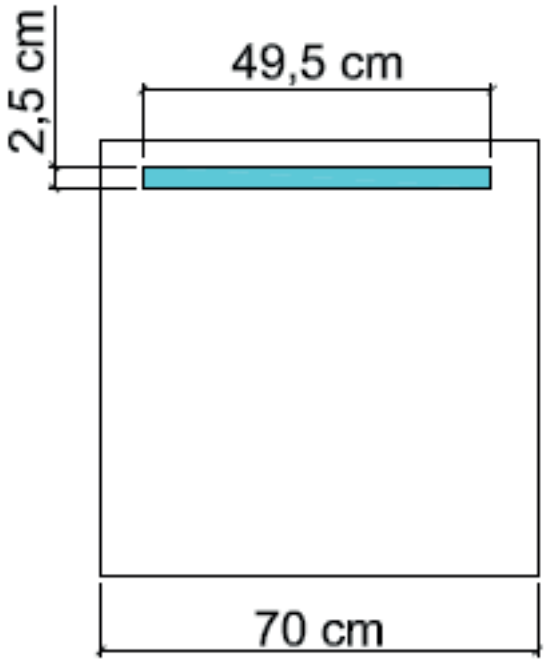

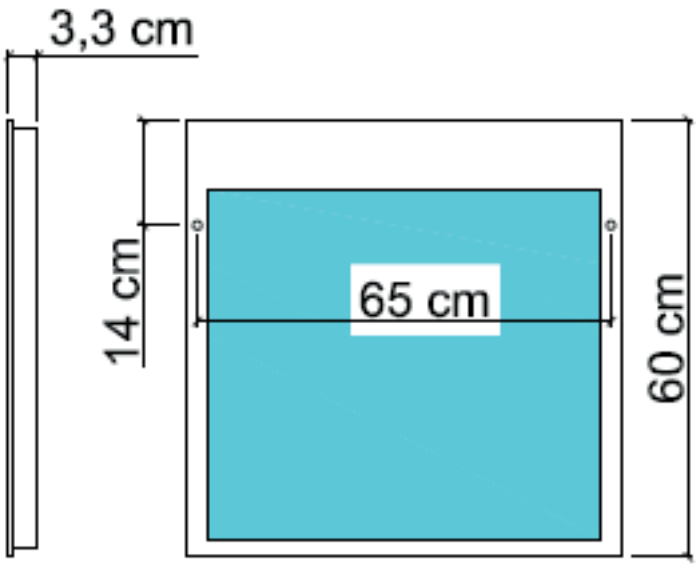

Via Meucci, 10 - 21049 Tradate (VA)
+39 0331 842272 +39 0331 842921
www.koh-i-noor.it www.kohinoorshop.it

KOH-I-NOOR
essenza italiana

ESPEJO ILUMINACION SUPERIOR art. 45767

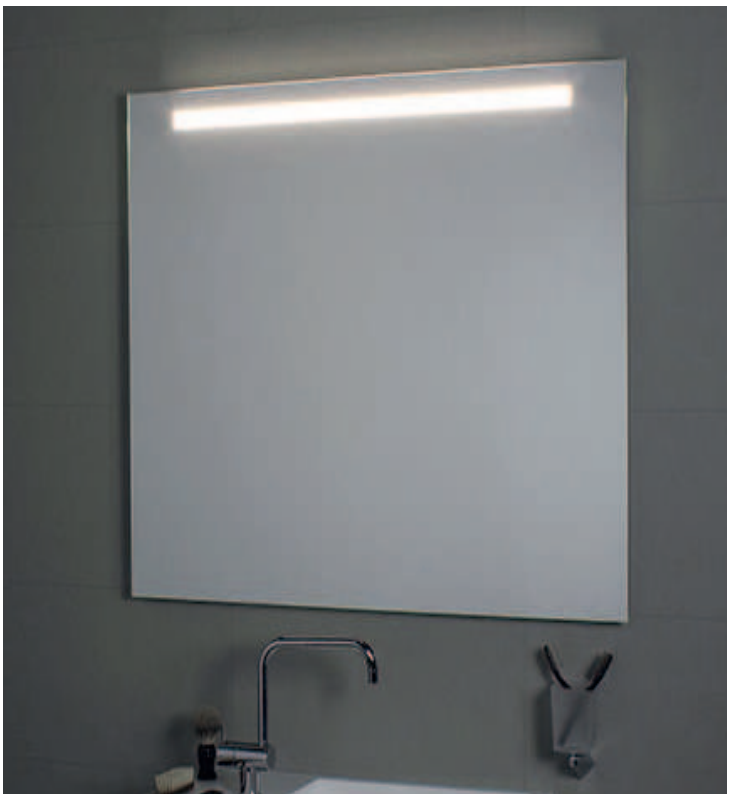

INFORMACIÓN TÉCNICA

Las lámparas se pueden sustituir con facilidad.
Porta lámpara y lámparas Made in Italy,
tubo neón T5 Osram, Clase II, IP44, 230V
lámparas 1 x 24 WATT medida 49.5 x 2,5cm, 930 lumen
luz blanca fría > 6500K CE
Conforme a la directiva 2006/95/EC y 2004/108/EC en términos de seguridad y de compatibilidad electromagnética

MATERIALES

Luna de alta calidad,
con espesor 5 mm,
producción ecológica sin plomo ni cobre.
Estructura en aluminio anodizado

COMPATIBILIDAD ENERGETICA

GARANTIA

NOTAS

Disponible bajo pedido de KIT anti-vaho ART. CB3/1-CB3/2 y kit toma electrica + interruptor CB2

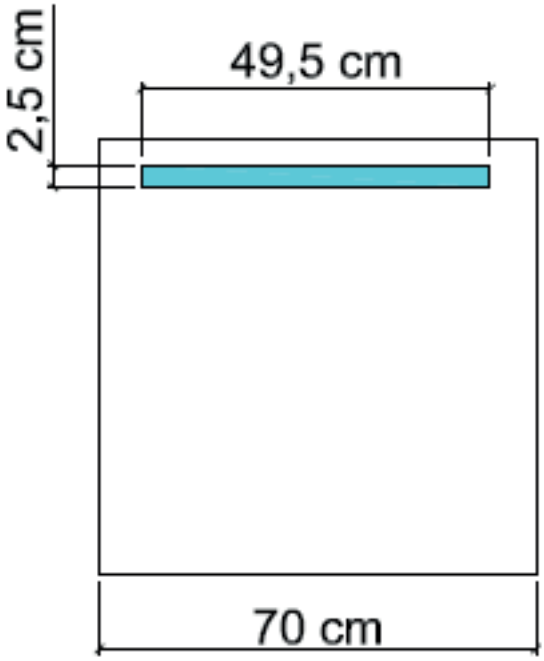

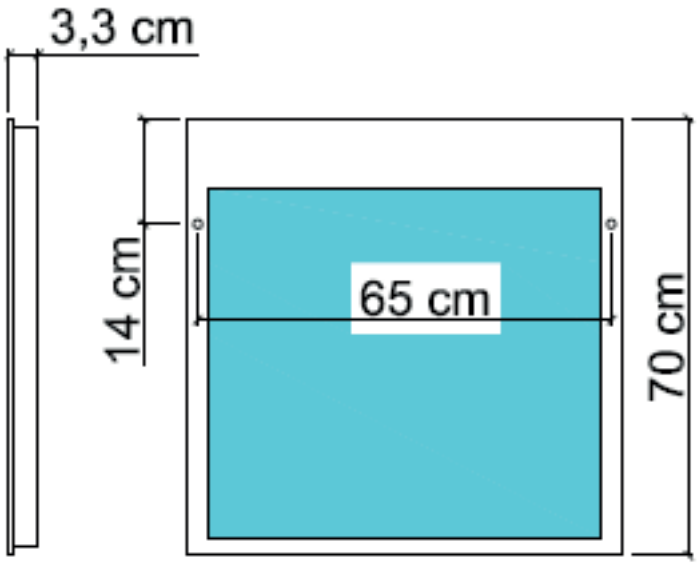

Via Meucci, 10 - 21049 Tradate (VA)
+39 0331 842272 +39 0331 842921
www.koh-i-noor.it www.kohinoorshop.it

KOH-I-NOOR
essenza italiana

ESPEJO ILUMINACION SUPERIOR art. 45768

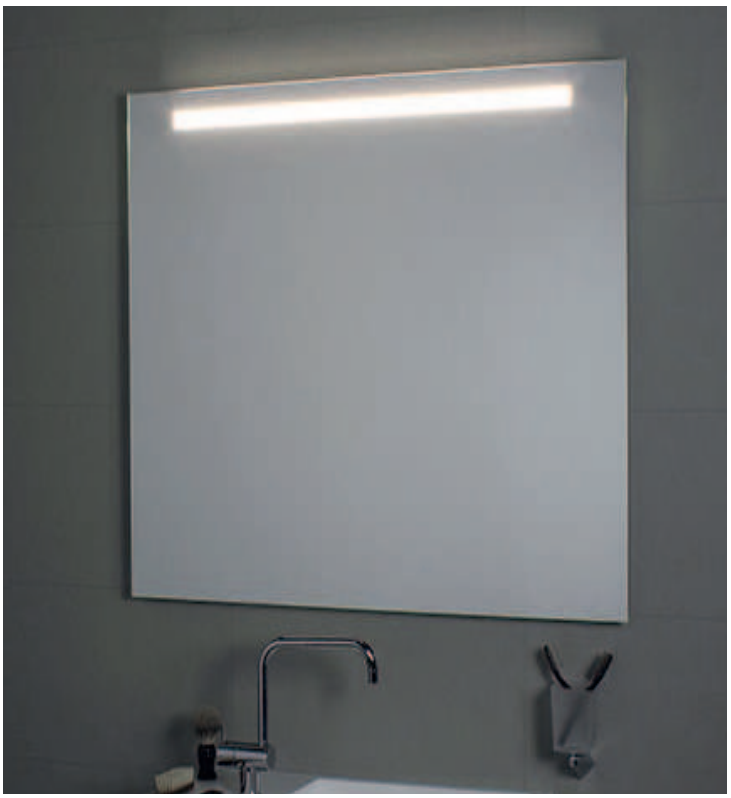

INFORMACIÓN TÉCNICA

Las lámparas se pueden sustituir con facilidad.
Porta lámpara y lámparas Made in Italy,
tubo neón T5 Osram, Clase II, IP44, 230V
lámparas 1 x 24 WATT medida 49.5 x 2,5cm, 930 lumen
luz blanca fría > 6500K CE
Conforme a la directiva 2006/95/EC y 2004/108/EC en términos de seguridad y de compatibilidad electromagnética

MATERIALES

Luna de alta calidad,
con espesor 5 mm,
producción ecológica sin plomo ni cobre.
Estructura en aluminio anodizado

COMPATIBILIDAD ENERGETICA

GARANTIA

NOTAS

Disponible bajo pedido de KIT anti-vaho ART. CB3/1-CB3/2 y kit toma electrica + interruptor CB2

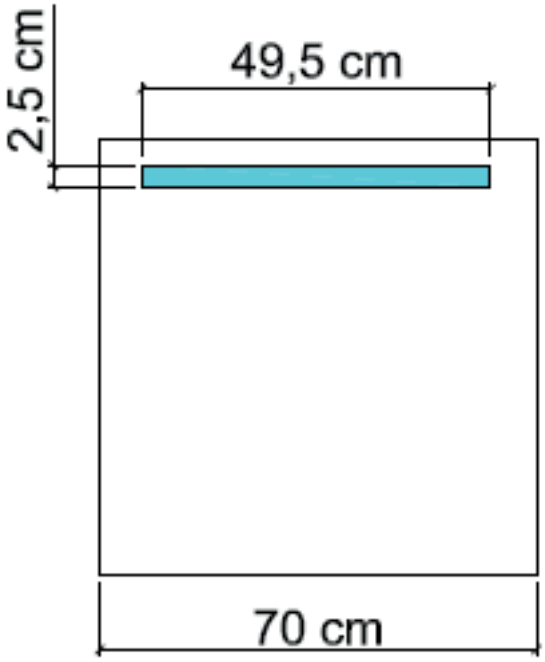

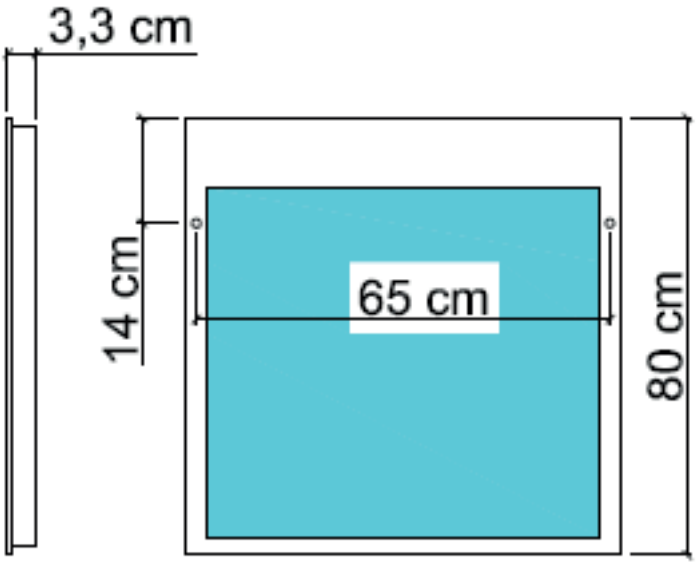

Via Meucci, 10 - 21049 Tradate (VA)
+39 0331 842272 +39 0331 842921
www.koh-i-noor.it www.kohinoorshop.it

KOH-I-NOOR
essenza italiana

ESPEJO ILUMINACION SUPERIOR art. 45769

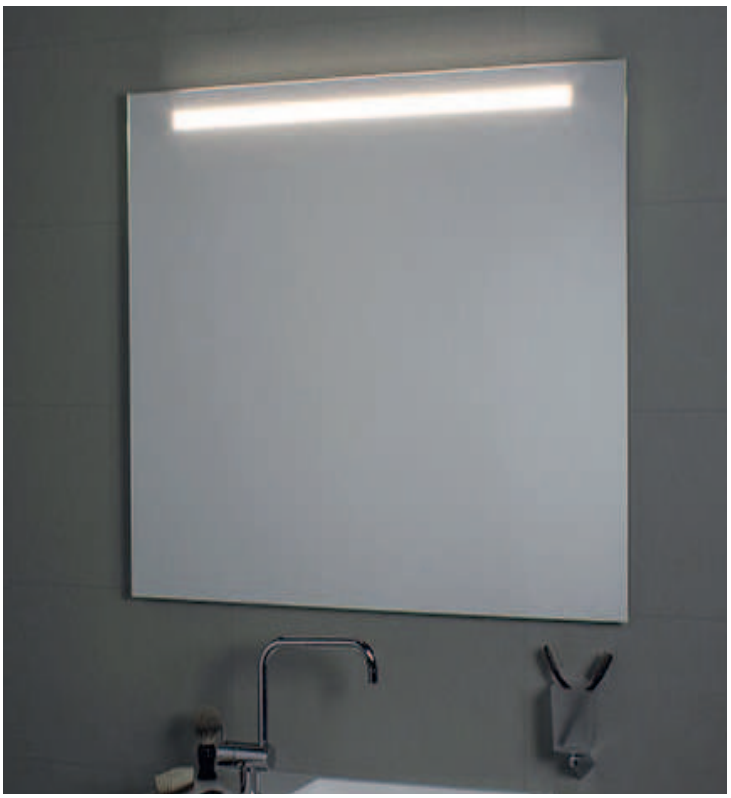

INFORMACIÓN TÉCNICA

Las lámparas se pueden sustituir con facilidad.
Porta lámpara y lámparas Made in Italy,
tubo neón T5 Osram, Clase II, IP44, 230V
lámparas 1 x 24 WATT medida 49.5 x 2,5cm, 930 lumen
luz blanca fría > 6500K CE
Conforme a la directiva 2006/95/EC y 2004/108/EC en términos de seguridad y de compatibilidad electromagnética

MATERIALES

Luna de alta calidad,
con espesor 5 mm,
producción ecológica sin plomo ni cobre.
Estructura en aluminio anodizado

COMPATIBILIDAD ENERGETICA

GARANTIA

NOTAS

Disponible bajo pedido de KIT anti-vaho ART. CB3/1-CB3/2 y kit toma electrica + interruptor CB2

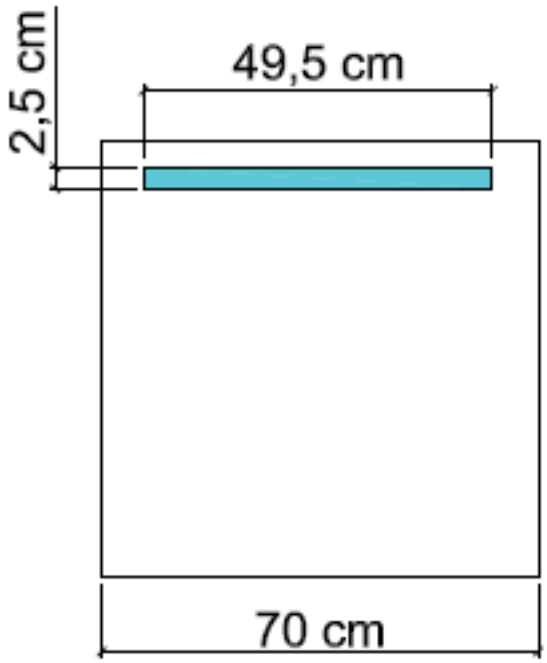

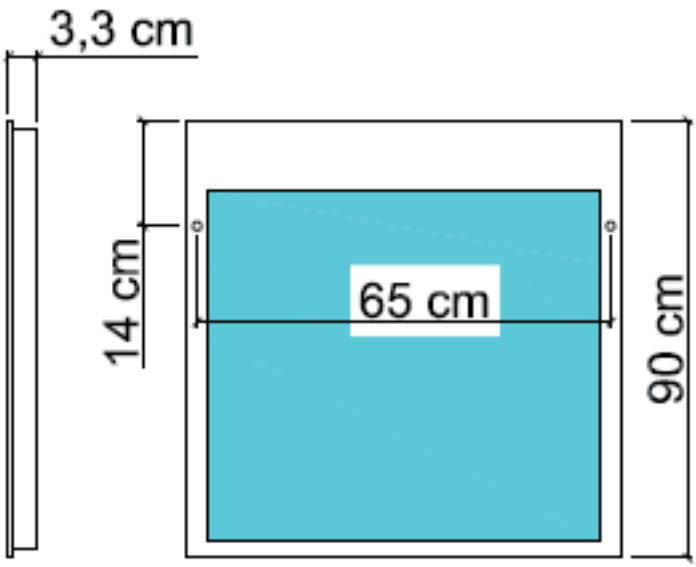

Via Meucci, 10 - 21049 Tradate (VA)
+39 0331 842272 +39 0331 842921
www.koh-i-noor.it www.kohinoorshop.it

KOH-I-NOOR
essenza italiana

ESPEJO ILUMINACION SUPERIOR art. 45770

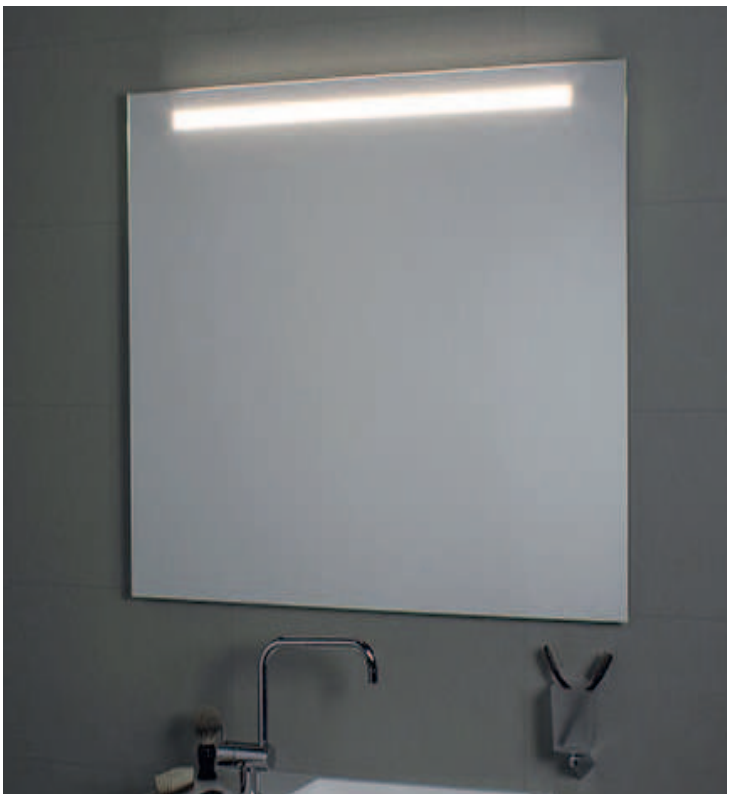

INFORMACIÓN TÉCNICA

Las lámparas se pueden sustituir con facilidad.
Porta lámpara y lámparas Made in Italy,
tubo neón T5 Osram, Clase II, IP44, 230V
lámparas 1 x 24 WATT medida 49.5 x 2,5cm, 930 lumen
luz blanca fría > 6500K CE
Conforme a la directiva 2006/95/EC y 2004/108/EC en términos de seguridad y de compatibilidad electromagnética

MATERIALES

Luna de alta calidad,
con espesor 5 mm,
producción ecológica sin plomo ni cobre.
Estructura en aluminio anodizado

COMPATIBILIDAD ENERGETICA

GARANTIA

NOTAS

Disponible bajo pedido de KIT anti-vaho ART. CB3/1-CB3/2 y kit toma electrica + interruptor CB2

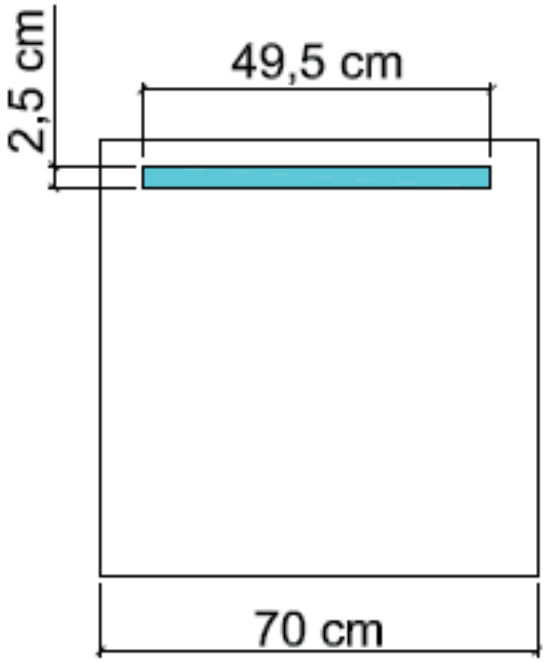

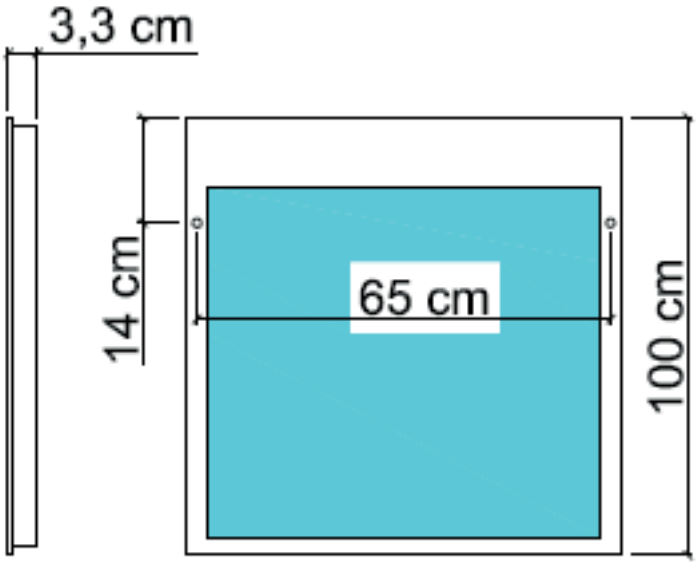

Via Meucci, 10 - 21049 Tradate (VA)
+39 0331 842272 +39 0331 842921
www.koh-i-noor.it www.kohinoorshop.it

KOH-I-NOOR
essenza italiana

ESPEJO ILUMINACION SUPERIOR art. 45771

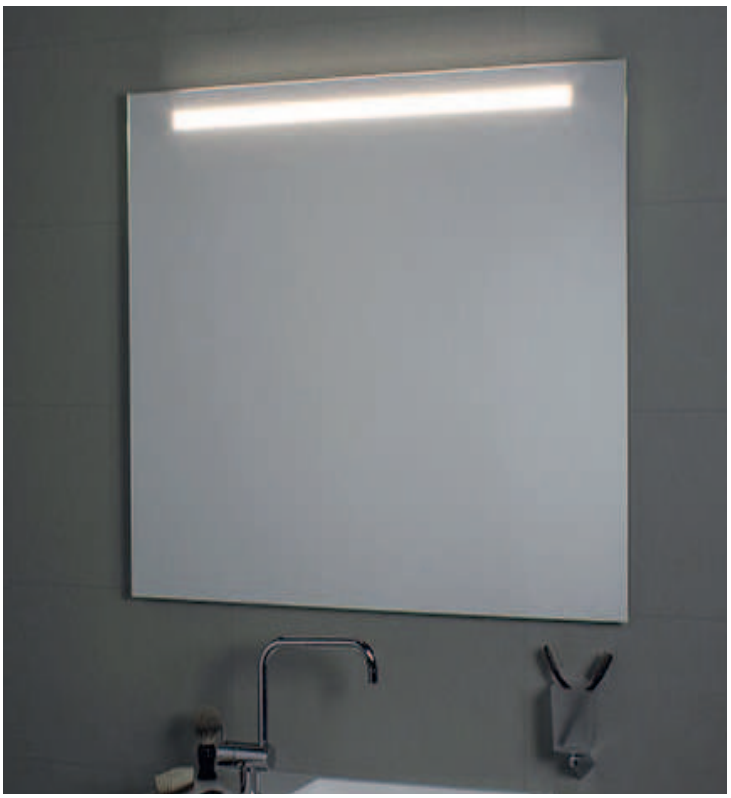

INFORMACIÓN TÉCNICA

Las lámparas se pueden sustituir con facilidad.
Porta lámpara y lámparas Made in Italy,
tubo neón T5 Osram, Clase II, IP44, 230V
lámparas 1 x 24 WATT medida 49.5 x 2,5cm, 930 lumen
luz blanca fría > 6500K CE
Conforme a la directiva 2006/95/EC y 2004/108/EC en términos de seguridad y de compatibilidad electromagnética

MATERIALES

Luna de alta calidad,
con espesor 5 mm,
producción ecológica sin plomo ni cobre.
Estructura en aluminio anodizado

COMPATIBILIDAD ENERGETICA

GARANTIA

NOTAS

Disponible bajo pedido de KIT anti-vaho ART. CB3/1-CB3/2 y kit toma electrica + interruptor CB2

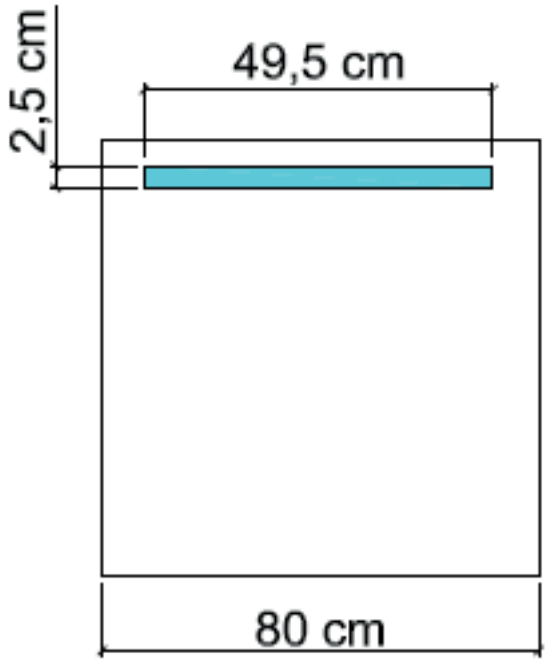

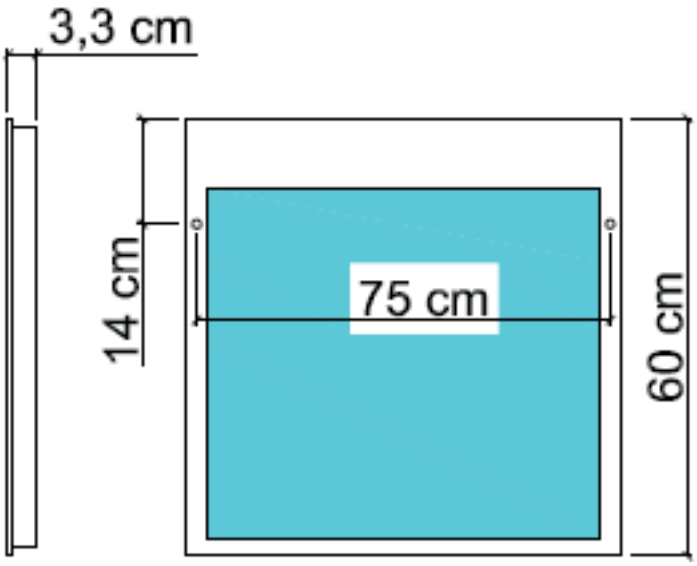

Via Meucci, 10 - 21049 Tradate (VA)
+39 0331 842272 +39 0331 842921
www.koh-i-noor.it www.kohinoorshop.it

KOH-I-NOOR
essenza italiana

ESPEJO ILUMINACION SUPERIOR art. 45772

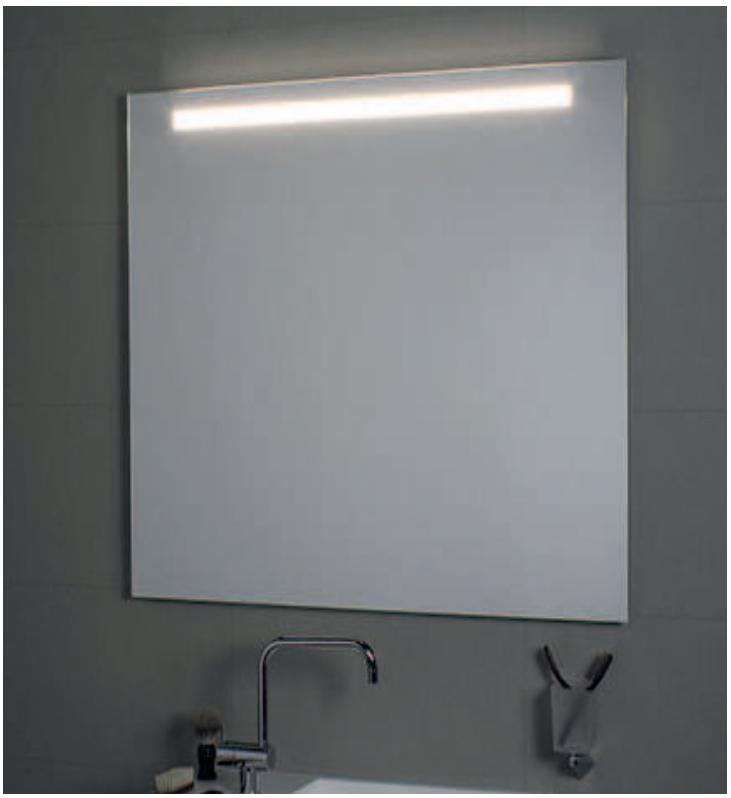

INFORMACIÓN TÉCNICA

Las lámparas se pueden sustituir con facilidad.
Porta lámpara y lámparas Made in Italy,
tubo neón T5 Osram, Clase II, IP44, 230V
lámparas 1 x 24 WATT medida 49.5 x 2,5cm, 930 lumen
luz blanca fría > 6500K CE
Conforme a la directiva 2006/95/EC y 2004/108/EC en términos de seguridad y de compatibilidad electromagnética

MATERIALES

Luna de alta calidad,
con espesor 5 mm,
producción ecológica sin plomo ni cobre.
Estructura en aluminio anodizado

COMPATIBILIDAD ENERGETICA

GARANTIA

NOTAS

Disponible bajo pedido de KIT anti-vaho ART. CB3/1-CB3/2 y kit toma electrica + interruptor CB2

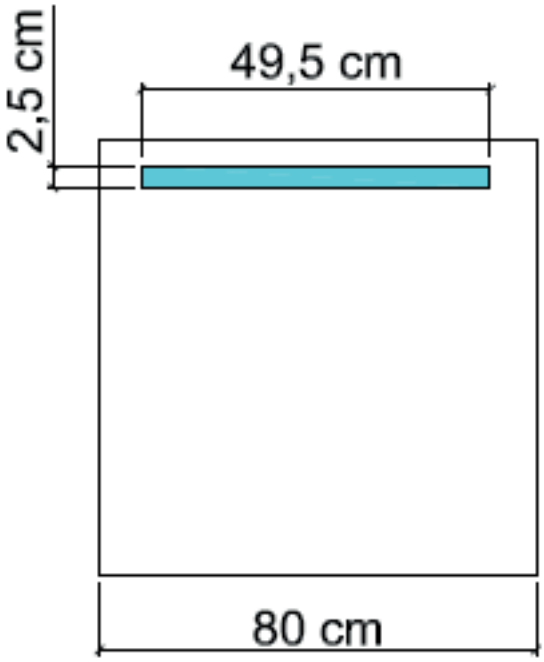

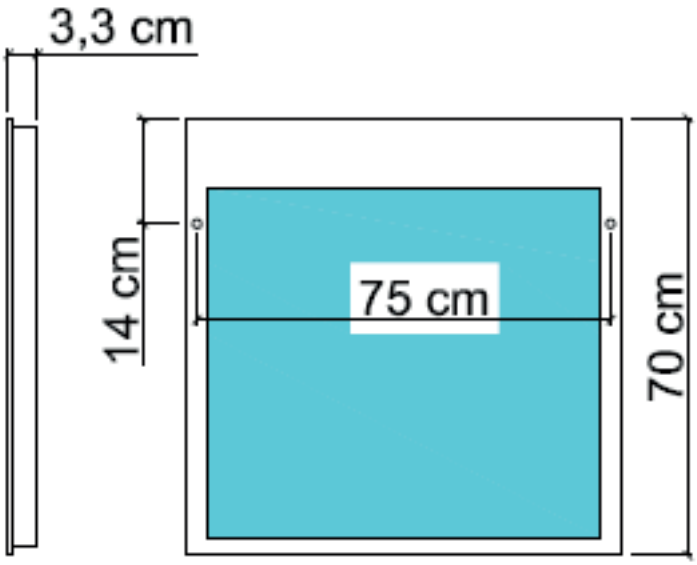

Via Meucci, 10 - 21049 Tradate (VA)
+39 0331 842272 +39 0331 842921
www.koh-i-noor.it www.kohinoorshop.it

KOH-I-NOOR
essenza italiana

ESPEJO ILUMINACION SUPERIOR art. 45773

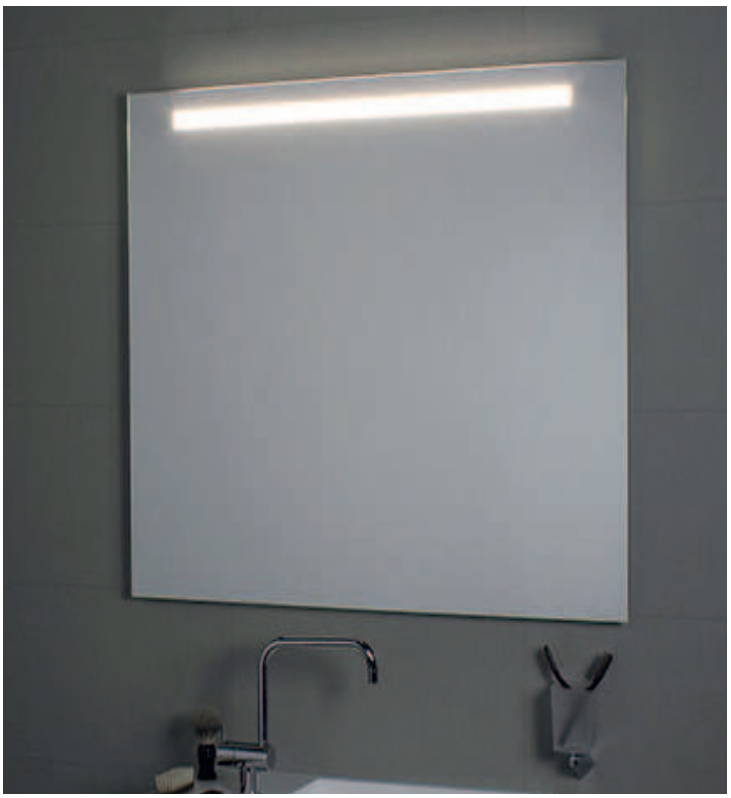

INFORMACIÓN TÉCNICA

Las lámparas se pueden sustituir con facilidad.
Porta lámpara y lámparas Made in Italy,
tubo neón T5 Osram, Clase II, IP44, 230V
lámparas 1 x 24 WATT medida 49.5 x 2,5cm, 930 lumen
luz blanca fría > 6500K CE
Conforme a la directiva 2006/95/EC y 2004/108/EC en términos de seguridad y de compatibilidad electromagnética

MATERIALES

Luna de alta calidad,
con espesor 5 mm,
producción ecológica sin plomo ni cobre.
Estructura en aluminio anodizado

COMPATIBILIDAD ENERGETICA

GARANTIA

NOTAS

Disponible bajo pedido de KIT anti-vaho ART. CB3/1-CB3/2 y kit toma electrica + interruptor CB2

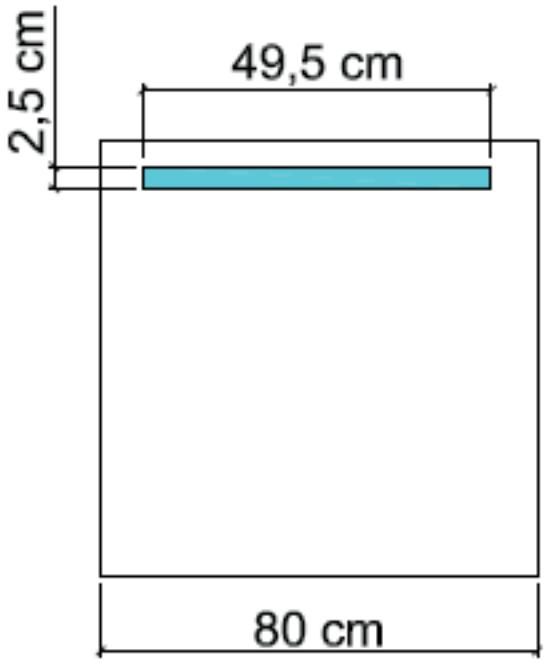

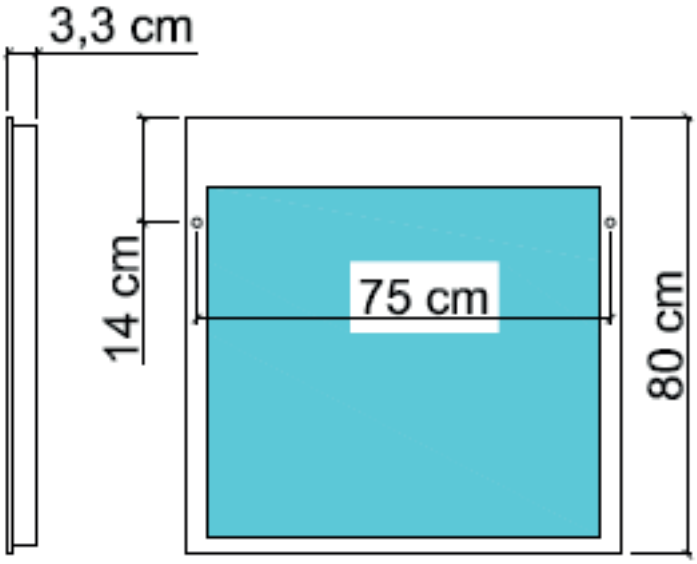

Via Meucci, 10 - 21049 Tradate (VA)
+39 0331 842272 +39 0331 842921
www.koh-i-noor.it www.kohinoorshop.it

KOH-I-NOOR
essenza italiana

ESPEJO ILUMINACION SUPERIOR art. 45774

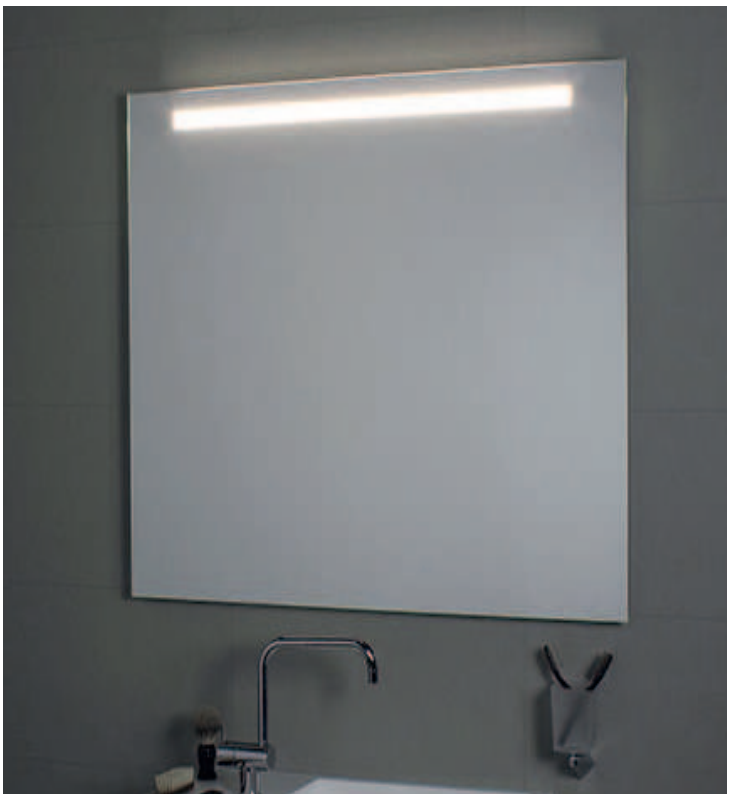

INFORMACIÓN TÉCNICA

Las lámparas se pueden sustituir con facilidad.
Porta lámpara y lámparas Made in Italy,
tubo neón T5 Osram, Clase II, IP44, 230V
lámparas 1 x 24 WATT medida 49.5 x 2,5cm, 930 lumen
luz blanca fría > 6500K CE
Conforme a la directiva 2006/95/EC y 2004/108/EC en términos de seguridad y de compatibilidad electromagnética

MATERIALES

Luna de alta calidad,
con espesor 5 mm,
producción ecológica sin plomo ni cobre.
Estructura en aluminio anodizado

COMPATIBILIDAD ENERGETICA

GARANTIA

NOTAS

Disponible bajo pedido de KIT anti-vaho ART. CB3/1-CB3/2 y kit toma electrica + interruptor CB2

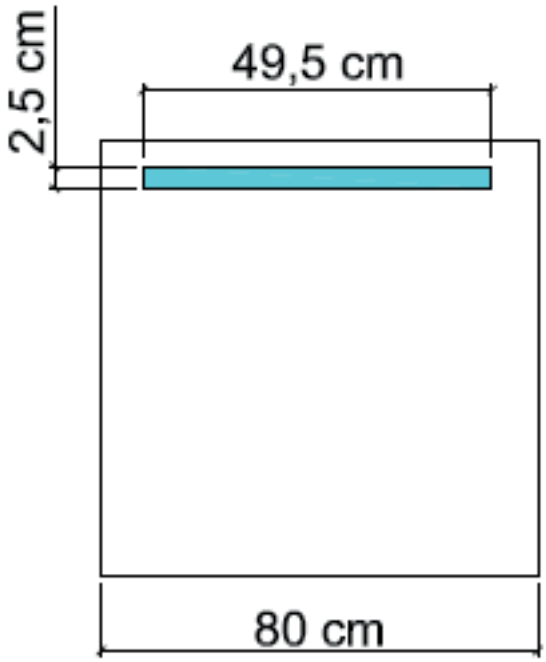

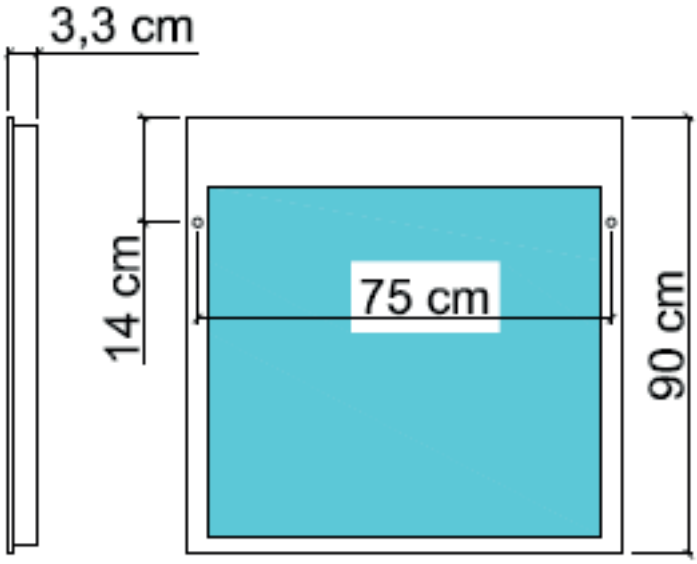

Via Meucci, 10 - 21049 Tradate (VA)
+39 0331 842272 +39 0331 842921
www.koh-i-noor.it www.kohinoorshop.it

KOH-I-NOOR
essenza italiana

ESPEJO ILUMINACION SUPERIOR art. 45775

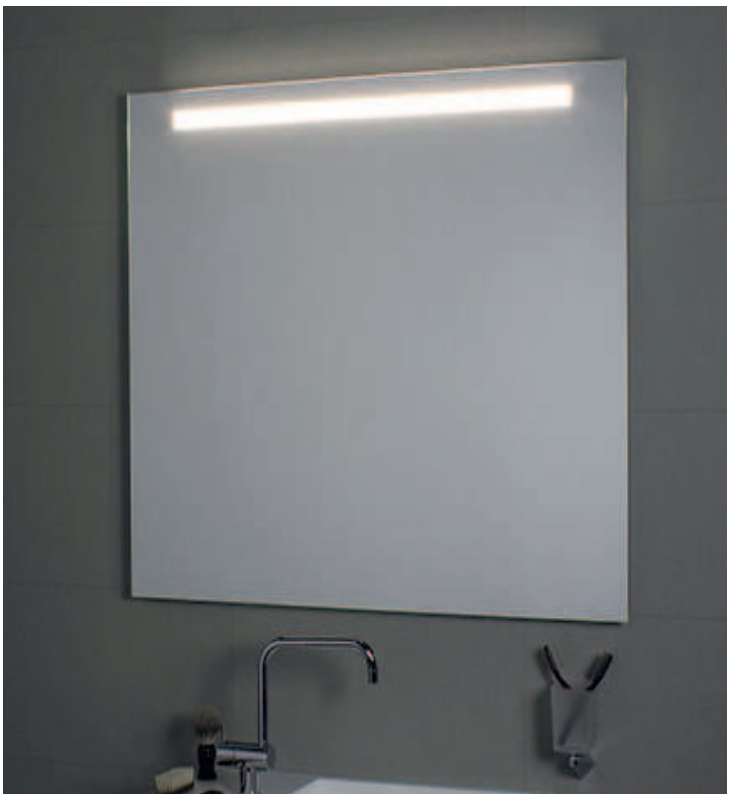

INFORMACIÓN TÉCNICA

Las lámparas se pueden sustituir con facilidad.
Porta lámpara y lámparas Made in Italy,
tubo neón T5 Osram, Clase II, IP44, 230V
lámparas 1 x 24 WATT medida 49.5 x 2,5cm, 930 lumen
luz blanca fría > 6500K CE
Conforme a la directiva 2006/95/EC y 2004/108/EC en términos de seguridad y de compatibilidad electromagnética

MATERIALES

Luna de alta calidad,
con espesor 5 mm,
producción ecológica sin plomo ni cobre.
Estructura en aluminio anodizado

COMPATIBILIDAD ENERGETICA

GARANTIA

NOTAS

Disponible bajo pedido de KIT anti-vaho ART. CB3/1-CB3/2 y kit toma electrica + interruptor CB2

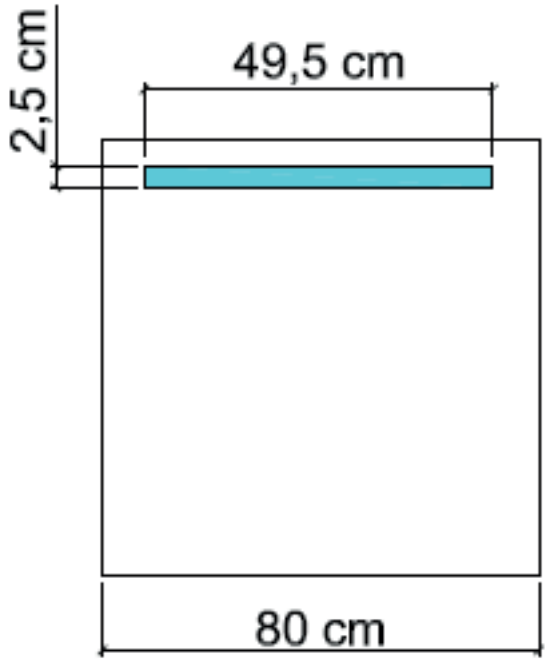

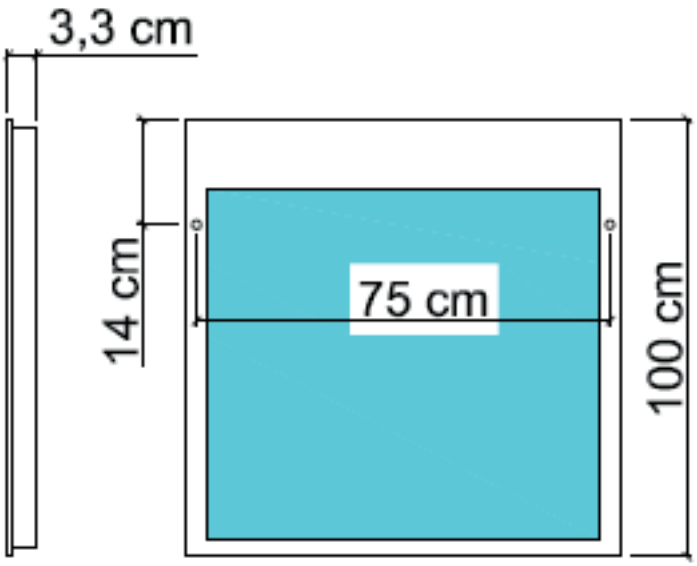

Via Meucci, 10 - 21049 Tradate (VA)
+39 0331 842272 +39 0331 842921
www.koh-i-noor.it www.kohinoorshop.it

KOH-I-NOOR
essenza italiana

ESPEJO ILUMINACION SUPERIOR art. 45776

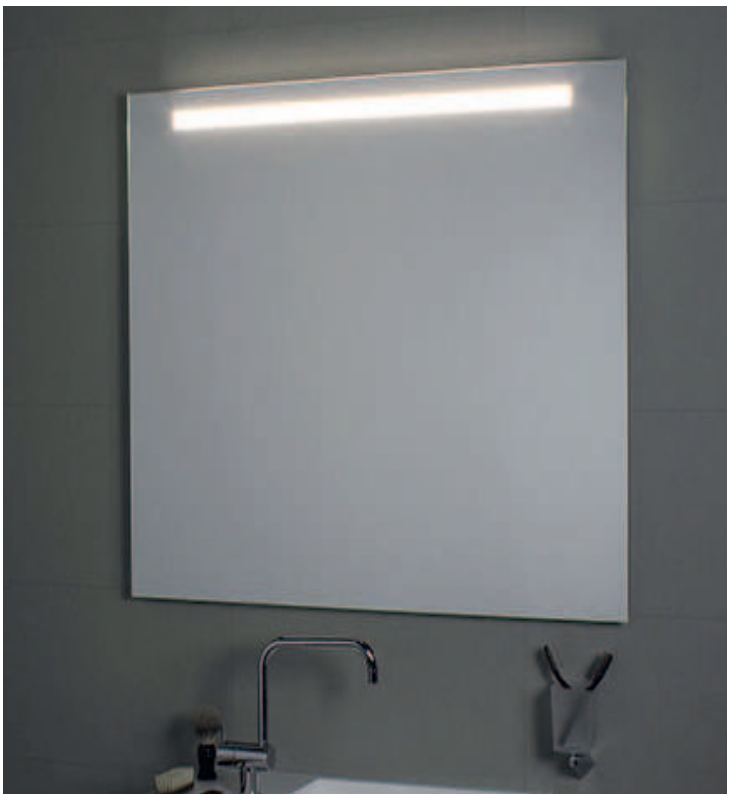

INFORMACIÓN TÉCNICA

Las lámparas se pueden sustituir con facilidad.
Porta lámpara y lámparas Made in Italy,
tubo neón T5 Osram, Clase II, IP44, 230V
lámparas 1 x 39 WATT medida 79.5 x 2,5cm, 1560 lumen
luz blanca fría > 6500K CE
Conforme a la directiva 2006/95/EC y 2004/108/EC en términos de seguridad y de compatibilidad electromagnética

MATERIALES

Luna de alta calidad,
con espesor 5 mm,
producción ecológica sin plomo ni cobre.
Estructura en aluminio anodizado

COMPATIBILIDAD ENERGETICA

GARANTIA

NOTAS

Disponible bajo pedido de KIT anti-vaho ART. CB3/1-CB3/2 y kit toma electrica + interruptor CB2

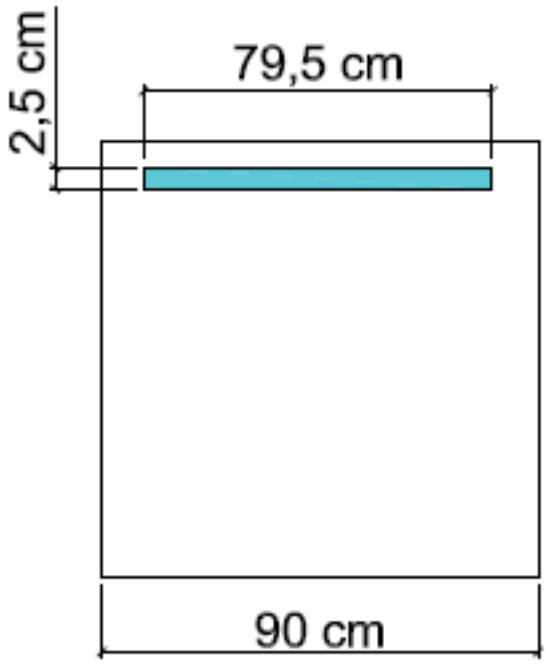

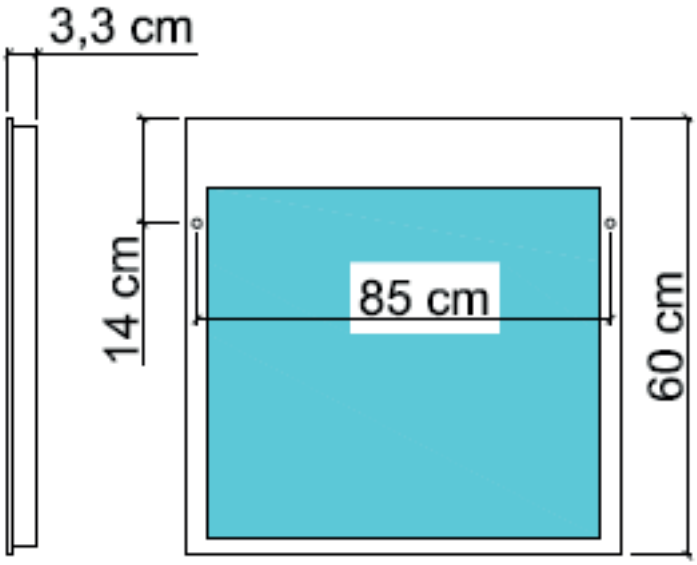

Via Meucci, 10 - 21049 Tradate (VA)
+39 0331 842272 +39 0331 842921
www.koh-i-noor.it www.kohinoorshop.it

KOH-I-NOOR
essenza italiana

ESPEJO ILUMINACION SUPERIOR art. 45777

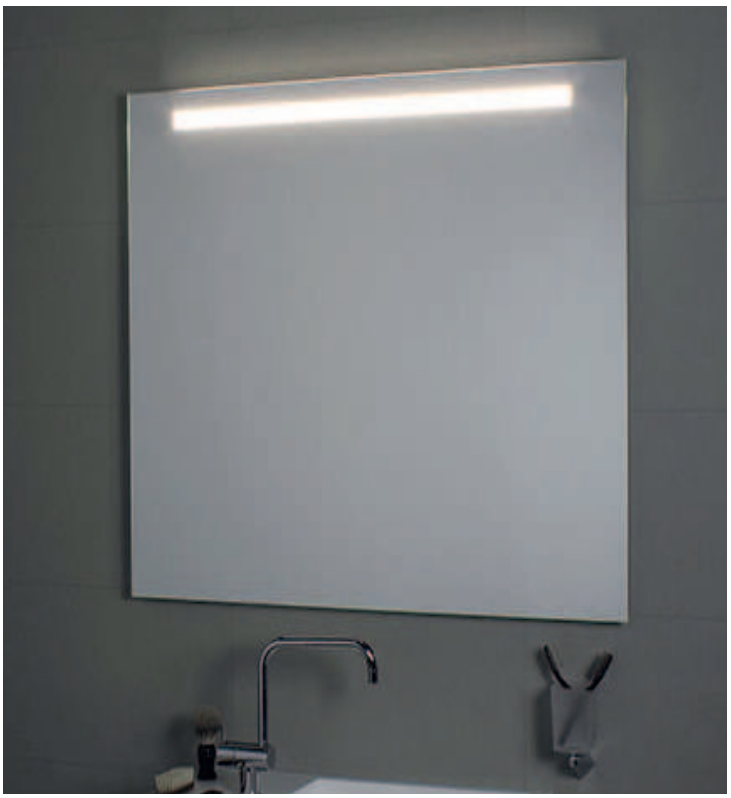

INFORMACIÓN TÉCNICA

Las lámparas se pueden sustituir con facilidad.
Porta lámpara y lámparas Made in Italy,
tubo neón T5 Osram, Clase II, IP44, 230V
lámparas 1 x 39 WATT medida 79.5 x 2,5cm, 1560 lumen
luz blanca fría > 6500K CE
Conforme a la directiva 2006/95/EC y 2004/108/EC en términos de seguridad y de compatibilidad electromagnética

MATERIALES

Luna de alta calidad,
con espesor 5 mm,
producción ecológica sin plomo ni cobre.
Estructura en aluminio anodizado

COMPATIBILIDAD ENERGETICA

GARANTIA

NOTAS

Disponible bajo pedido de KIT anti-vaho ART. CB3/1-CB3/2 y kit toma electrica + interruptor CB2

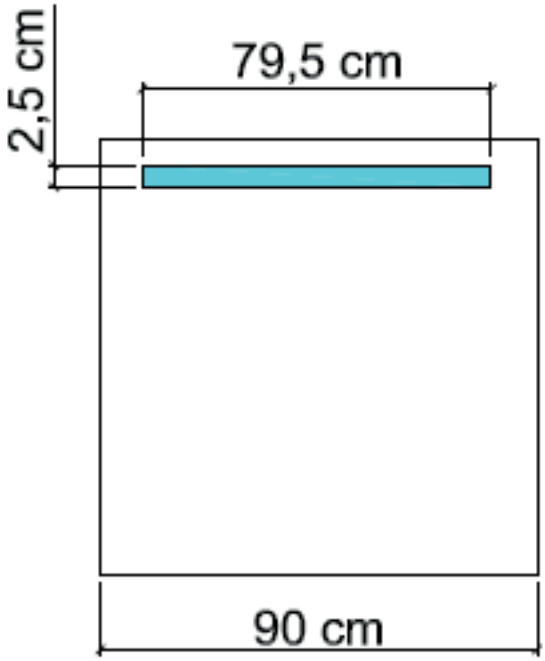

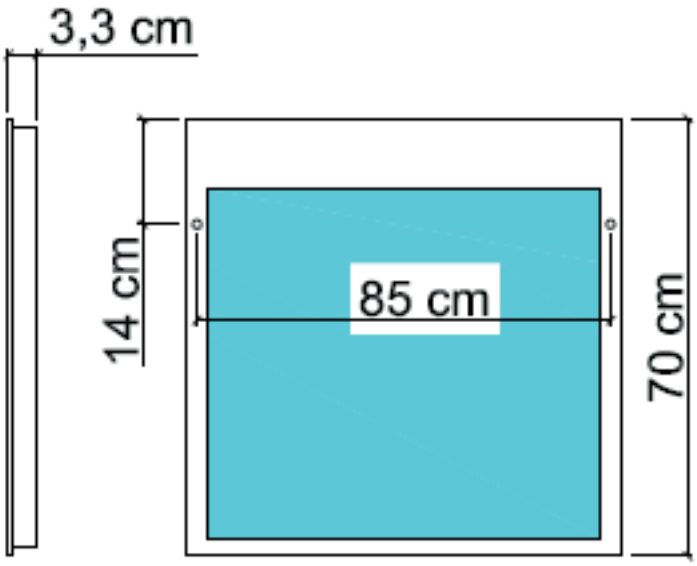

Via Meucci, 10 - 21049 Tradate (VA)
+39 0331 842272 +39 0331 842921
www.koh-i-noor.it www.kohinoorshop.it

KOH-I-NOOR
essenza italiana

ESPEJO ILUMINACION SUPERIOR art. 45778

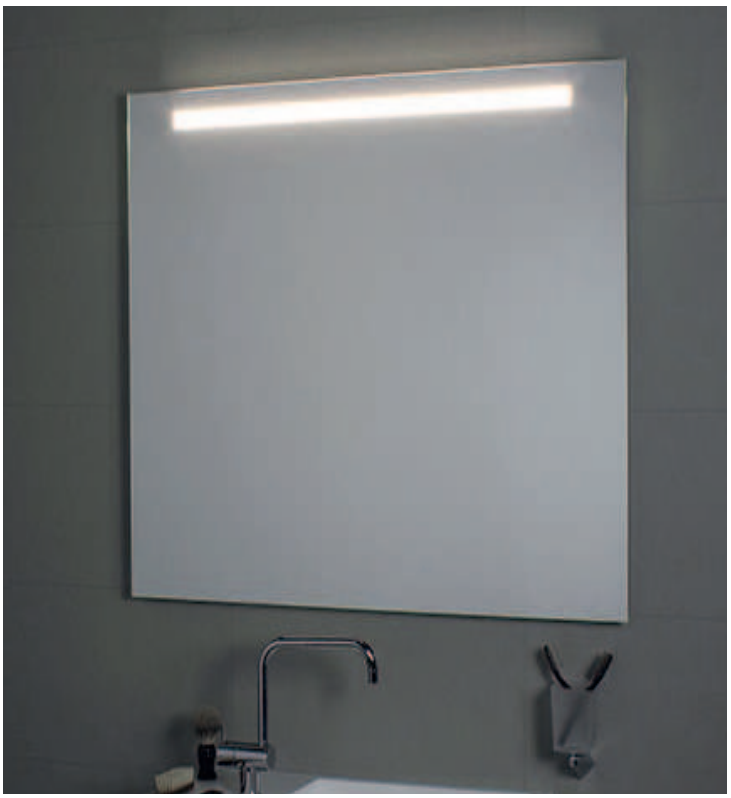

INFORMACIÓN TÉCNICA

Las lámparas se pueden sustituir con facilidad.
Porta lámpara y lámparas Made in Italy,
tubo neón T5 Osram, Clase II, IP44, 230V
lámparas 1 x 39 WATT medida 79.5 x 2,5cm, 1560 lumen
luz blanca fría > 6500K CE
Conforme a la directiva 2006/95/EC y 2004/108/EC en términos de seguridad y de compatibilidad electromagnética

MATERIALES

Luna de alta calidad,
con espesor 5 mm,
producción ecológica sin plomo ni cobre.
Estructura en aluminio anodizado

COMPATIBILIDAD ENERGETICA

GARANTIA

NOTAS

Disponible bajo pedido de KIT anti-vaho ART. CB3/1-CB3/2 y kit toma electrica + interruptor CB2

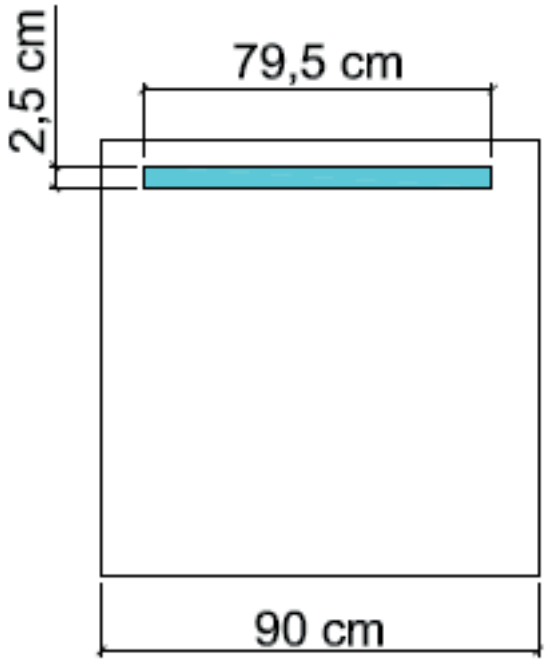

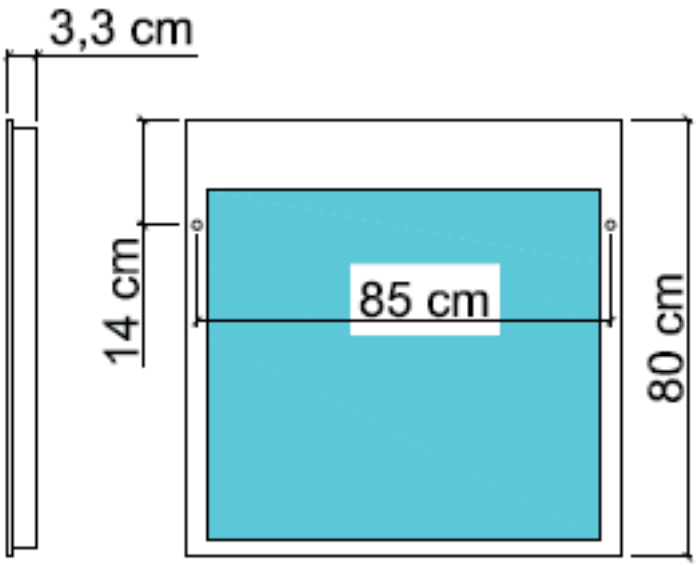

Via Meucci, 10 - 21049 Tradate (VA)
+39 0331 842272 +39 0331 842921
www.koh-i-noor.it www.kohinoorshop.it

KOH-I-NOOR
essenza italiana

ESPEJO ILUMINACION SUPERIOR art. 45779

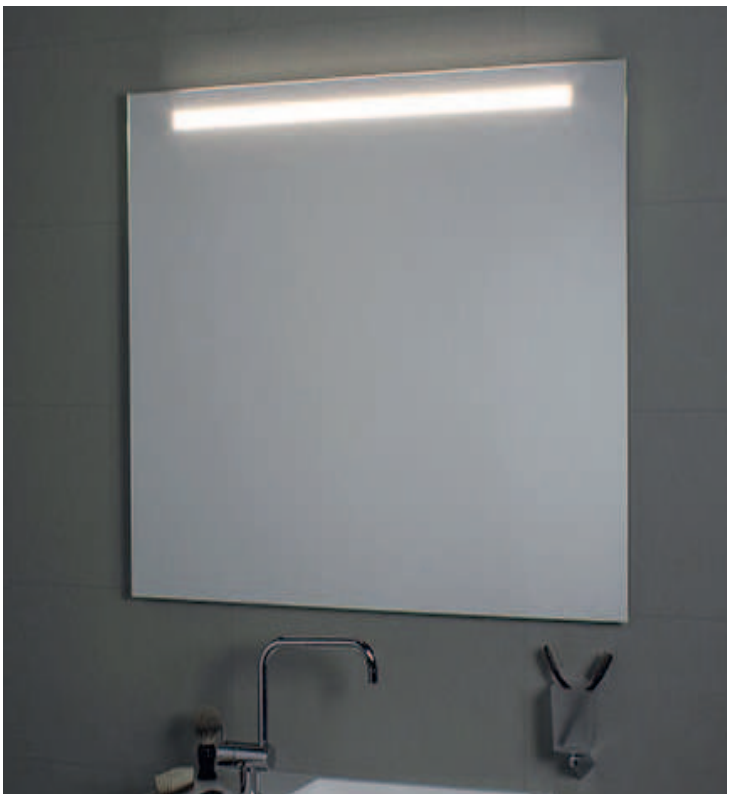

INFORMACIÓN TÉCNICA

Las lámparas se pueden sustituir con facilidad.
Porta lámpara y lámparas Made in Italy,
tubo neón T5 Osram, Clase II, IP44, 230V
lámparas 1 x 39 WATT medida 79.5 x 2,5cm, 1560 lumen
luz blanca fría > 6500K CE
Conforme a la directiva 2006/95/EC y 2004/108/EC en términos de seguridad y de compatibilidad electromagnética

MATERIALES

Luna de alta calidad,
con espesor 5 mm,
producción ecológica sin plomo ni cobre.
Estructura en aluminio anodizado

COMPATIBILIDAD ENERGETICA

GARANTIA

NOTAS

Disponible bajo pedido de KIT anti-vaho ART. CB3/1-CB3/2 y kit toma electrica + interruptor CB2

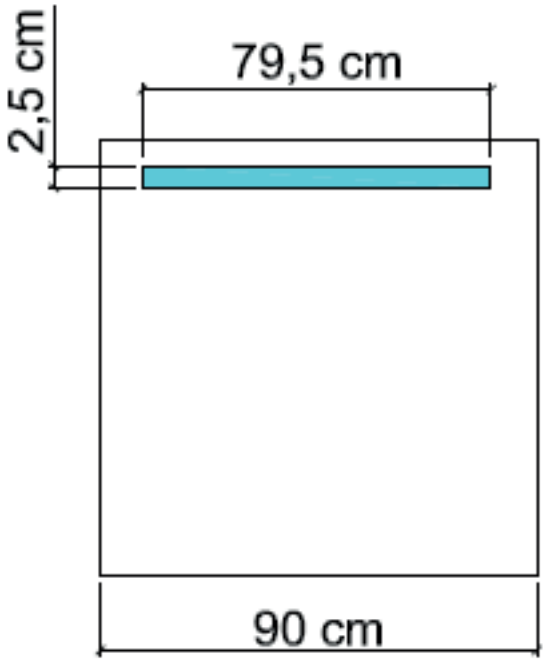

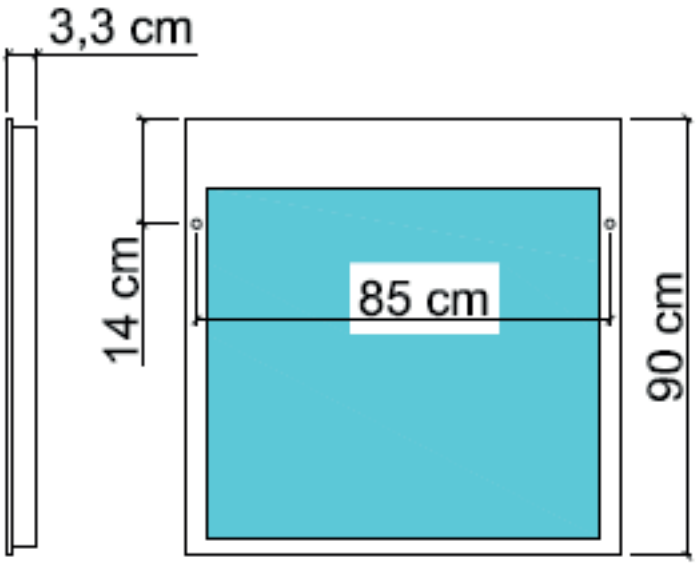

Via Meucci, 10 - 21049 Tradate (VA)
+39 0331 842272 +39 0331 842921
www.koh-i-noor.it www.kohinoorshop.it

KOH-I-NOOR
essenza italiana

ESPEJO ILUMINACION SUPERIOR art. 45780

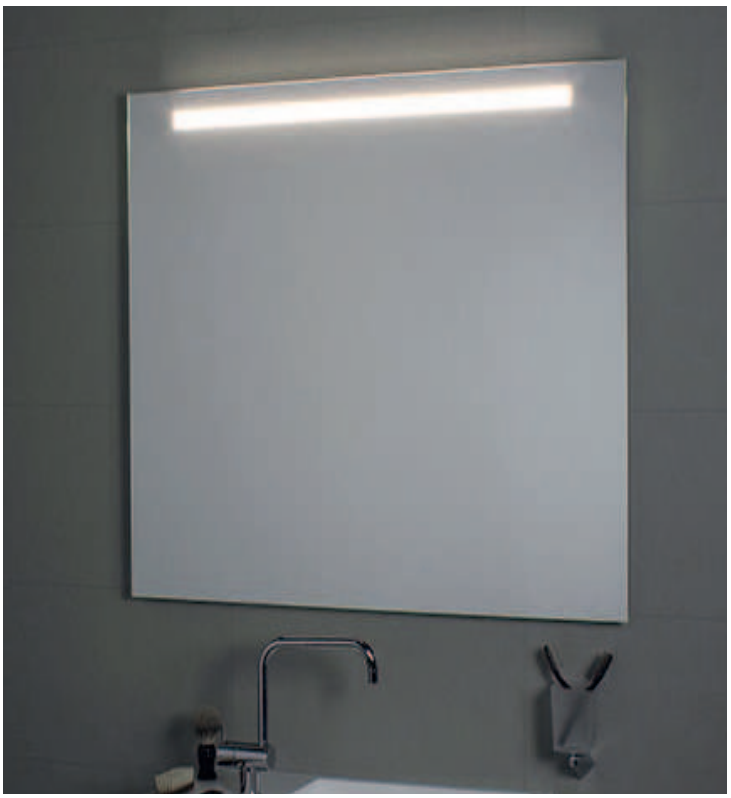

INFORMACIÓN TÉCNICA

Las lámparas se pueden sustituir con facilidad.
Porta lámpara y lámparas Made in Italy,
tubo neón T5 Osram, Clase II, IP44, 230V
lámparas 1 x 39 WATT medida 79.5 x 2,5cm, 1560 lumen
luz blanca fría > 6500K CE
Conforme a la directiva 2006/95/EC y 2004/108/EC en términos de seguridad y de compatibilidad electromagnética

MATERIALES

Luna de alta calidad,
con espesor 5 mm,
producción ecológica sin plomo ni cobre.
Estructura en aluminio anodizado

COMPATIBILIDAD ENERGETICA

GARANTIA

NOTAS

Disponible bajo pedido de KIT anti-vaho ART. CB3/1-CB3/2 y kit toma electrica + interruptor CB2

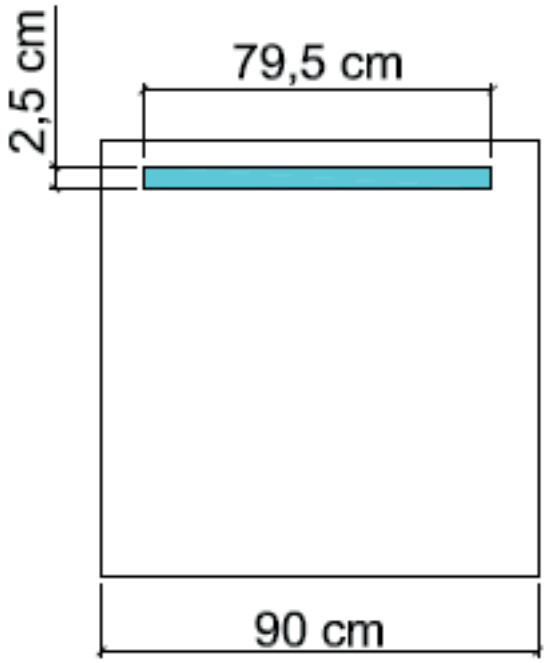

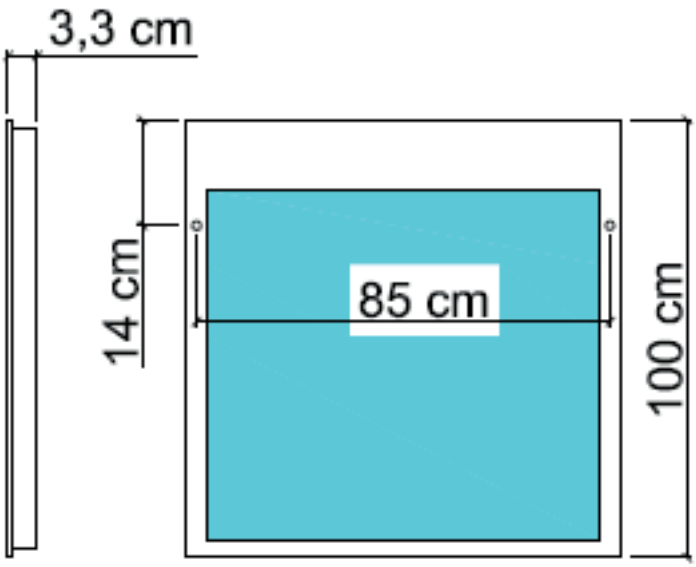

Via Meucci, 10 - 21049 Tradate (VA)
+39 0331 842272 +39 0331 842921
www.koh-i-noor.it www.kohinoorshop.it

KOH-I-NOOR
essenza italiana

ESPEJO ILUMINACION SUPERIOR art. 45781

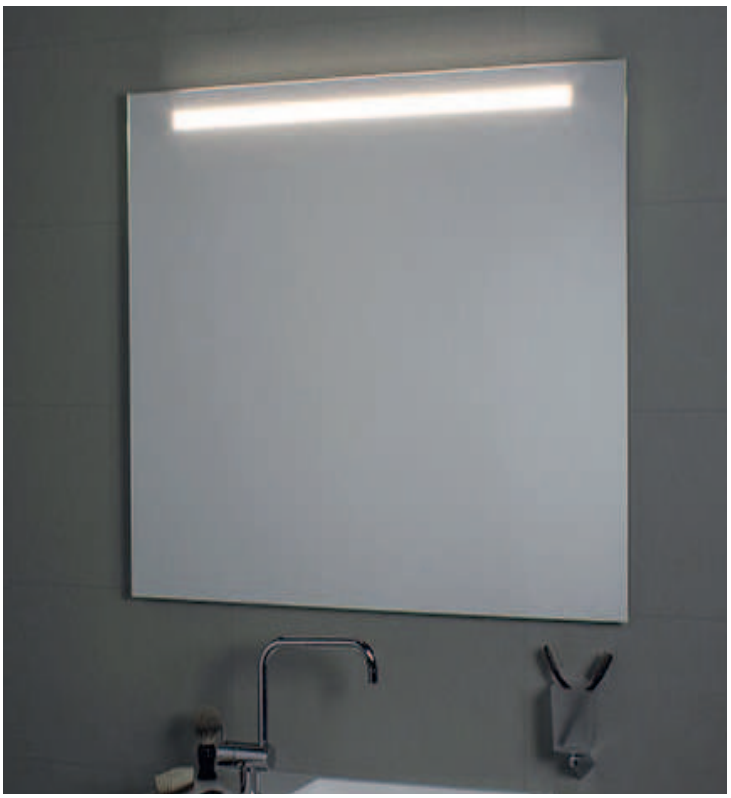

INFORMACIÓN TÉCNICA

Las lámparas se pueden sustituir con facilidad.
Porta lámpara y lámparas Made in Italy,
tubo neón T5 Osram, Clase II, IP44, 230V
lámparas 1 x 39 WATT medida 79.5 x 2,5cm, 1560 lumen
luz blanca fría > 6500K CE
Conforme a la directiva 2006/95/EC y 2004/108/EC en términos de seguridad y de compatibilidad electromagnética

MATERIALES

Luna de alta calidad,
con espesor 5 mm,
producción ecológica sin plomo ni cobre.
Estructura en aluminio anodizado

COMPATIBILIDAD ENERGETICA

GARANTIA

NOTAS

Disponible bajo pedido de KIT anti-vaho ART. CB3/1-CB3/2 y kit toma electrica + interruptor CB2

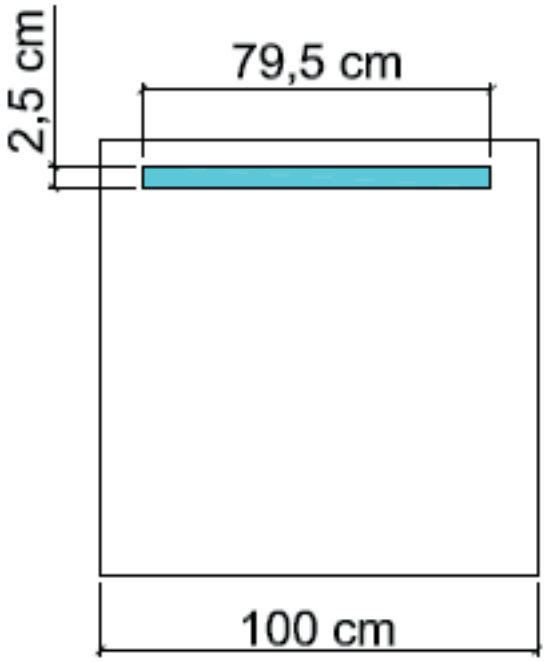

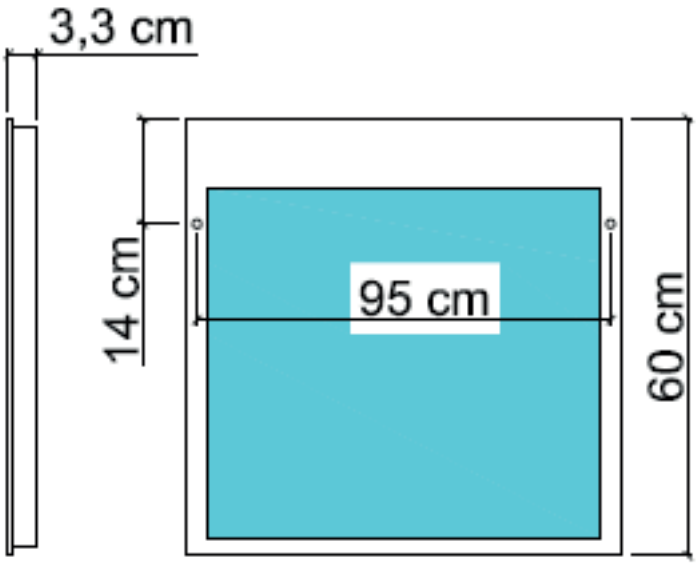

Via Meucci, 10 - 21049 Tradate (VA)
+39 0331 842272 +39 0331 842921
www.koh-i-noor.it www.kohinoorshop.it

KOH-I-NOOR
essenza italiana

ESPEJO ILUMINACION SUPERIOR art. 45782

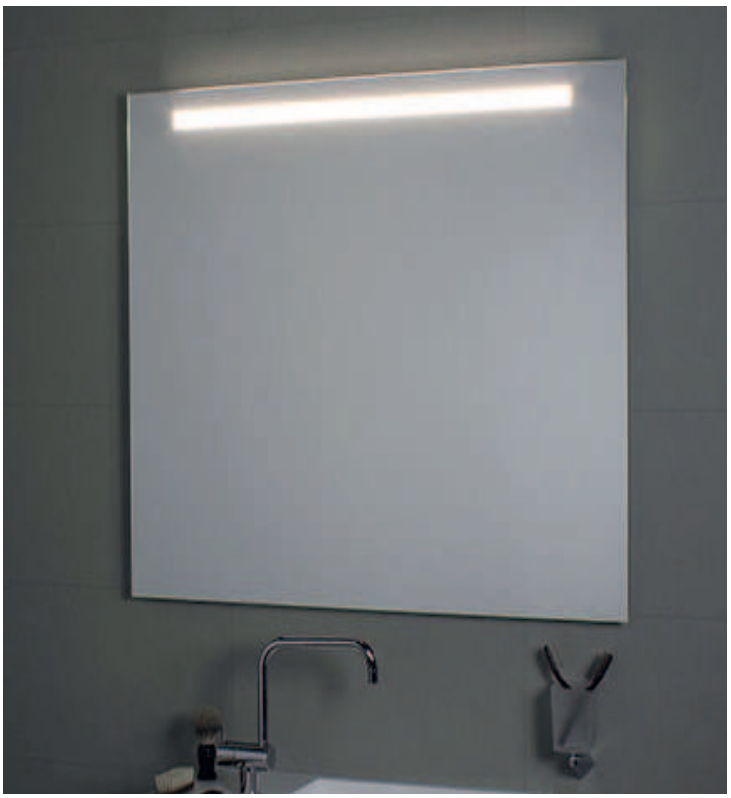

INFORMACIÓN TÉCNICA

Las lámparas se pueden sustituir con facilidad.
Porta lámpara y lámparas Made in Italy,
tubo neón T5 Osram, Clase II, IP44, 230V
lámparas 1 x 39 WATT medida 79.5 x 2,5cm, 1560 lumen
luz blanca fría > 6500K CE
Conforme a la directiva 2006/95/EC y 2004/108/EC en términos de seguridad y de compatibilidad electromagnética

MATERIALES

Luna de alta calidad,
con espesor 5 mm,
producción ecológica sin plomo ni cobre.
Estructura en aluminio anodizado

COMPATIBILIDAD ENERGETICA

GARANTIA

NOTAS

Disponible bajo pedido de KIT anti-vaho ART. CB3/1-CB3/2 y kit toma electrica + interruptor CB2

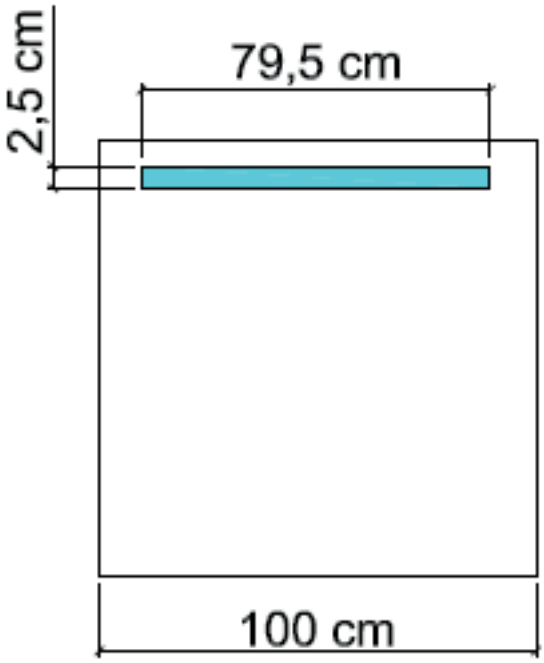

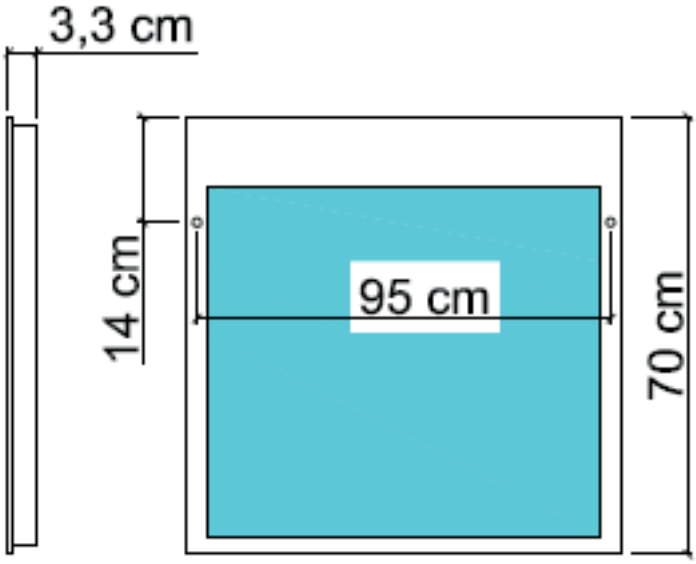

Via Meucci, 10 - 21049 Tradate (VA)
+39 0331 842272 +39 0331 842921
www.koh-i-noor.it www.kohinoorshop.it

KOH-I-NOOR
essenza italiana

ESPEJO ILUMINACION SUPERIOR art. 45783

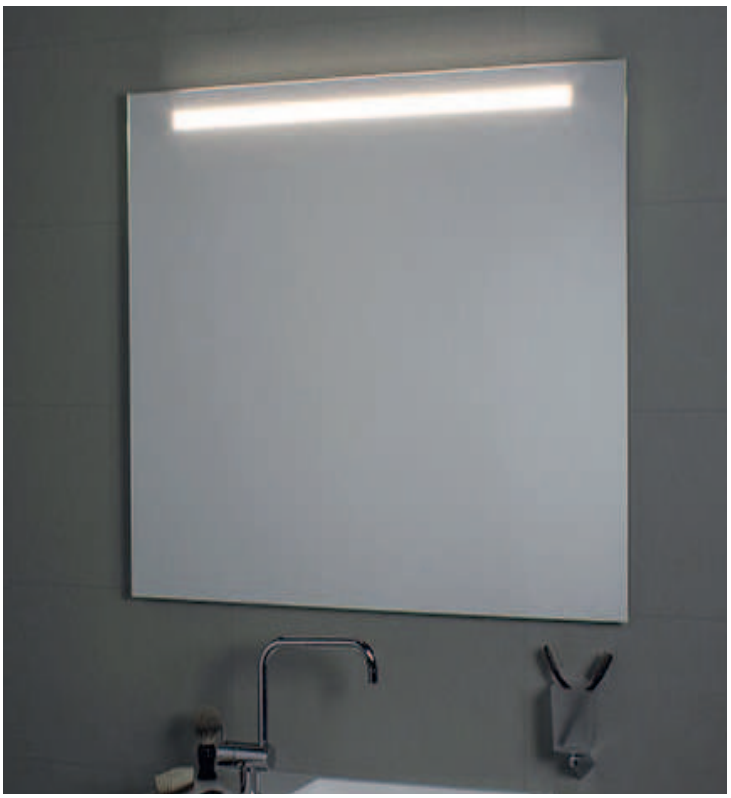

INFORMACIÓN TÉCNICA

Las lámparas se pueden sustituir con facilidad.
Porta lámpara y lámparas Made in Italy,
tubo neón T5 Osram, Clase II, IP44, 230V
lámparas 1 x 39 WATT medida 79.5 x 2,5cm, 1560 lumen
luz blanca fría > 6500K CE
Conforme a la directiva 2006/95/EC y 2004/108/EC en términos de seguridad y de compatibilidad electromagnética

MATERIALES

Luna de alta calidad,
con espesor 5 mm,
producción ecológica sin plomo ni cobre.
Estructura en aluminio anodizado

COMPATIBILIDAD ENERGETICA

GARANTIA

NOTAS

Disponible bajo pedido de KIT anti-vaho ART. CB3/1-CB3/2 y kit toma electrica + interruptor CB2

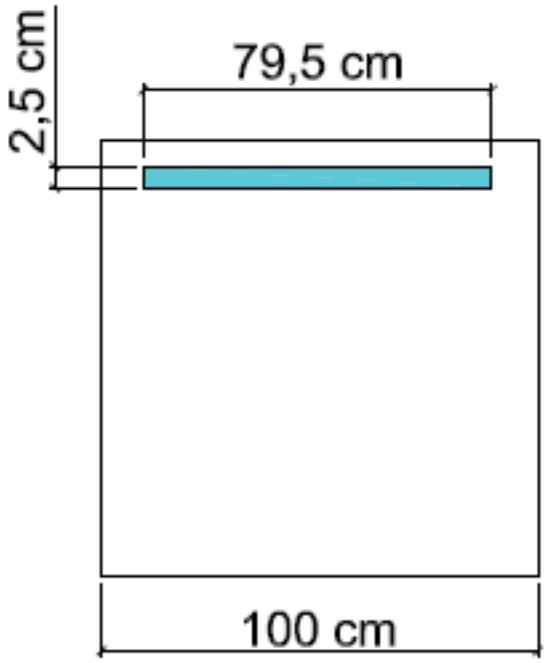

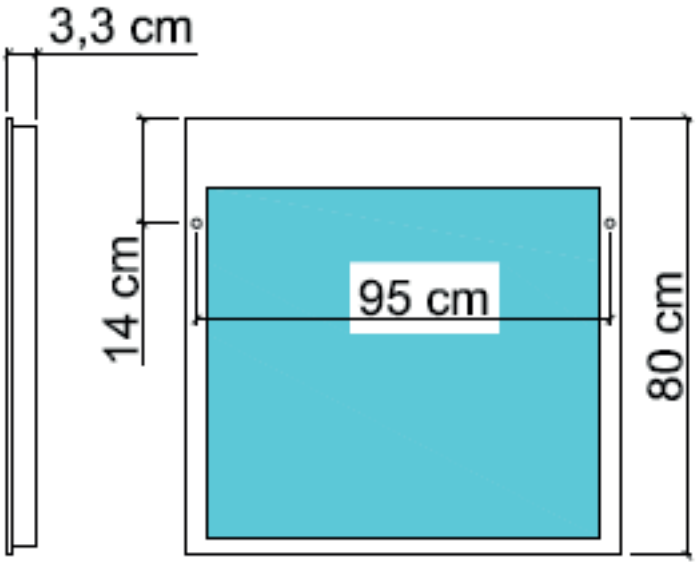

Via Meucci, 10 - 21049 Tradate (VA)
+39 0331 842272 +39 0331 842921
www.koh-i-noor.it www.kohinoorshop.it

KOH-I-NOOR
essenza italiana

ESPEJO ILUMINACION SUPERIOR art. 45784

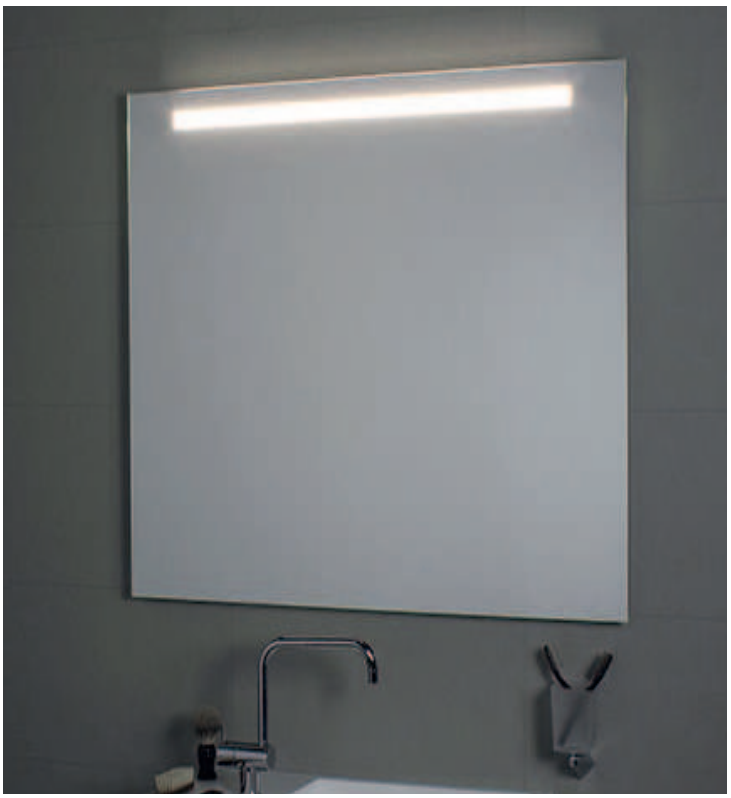

INFORMACIÓN TÉCNICA

Las lámparas se pueden sustituir con facilidad.
Porta lámpara y lámparas Made in Italy,
tubo neón T5 Osram, Clase II, IP44, 230V
lámparas 1 x 39 WATT medida 79.5 x 2,5cm, 1560 lumen
luz blanca fría > 6500K CE
Conforme a la directiva 2006/95/EC y 2004/108/EC en términos de seguridad y de compatibilidad electromagnética

MATERIALES

Luna de alta calidad,
con espesor 5 mm,
producción ecológica sin plomo ni cobre.
Estructura en aluminio anodizado

COMPATIBILIDAD ENERGETICA

GARANTIA

NOTAS

Disponible bajo pedido de KIT anti-vaho ART. CB3/1-CB3/2 y kit toma electrica + interruptor CB2

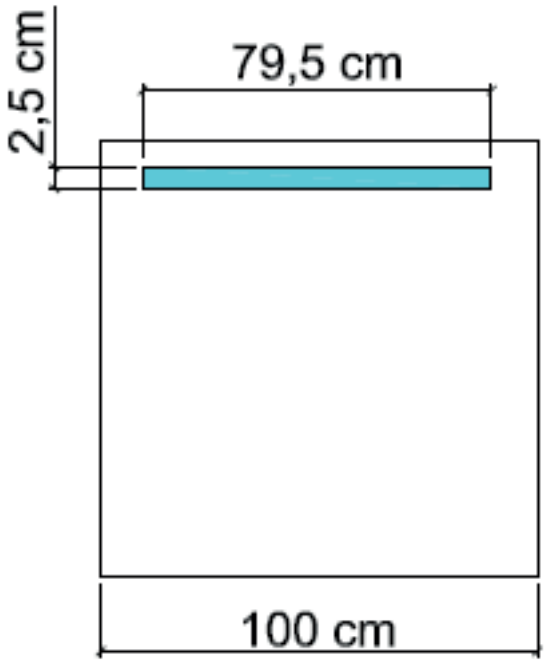

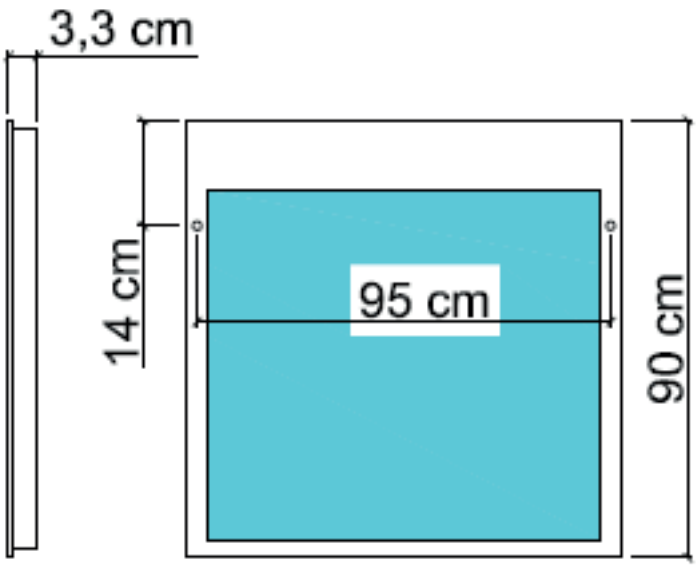

Via Meucci, 10 - 21049 Tradate (VA)
+39 0331 842272 +39 0331 842921
www.koh-i-noor.it www.kohinoorshop.it

KOH-I-NOOR
essenza italiana

ESPEJO ILUMINACION SUPERIOR art. 45785

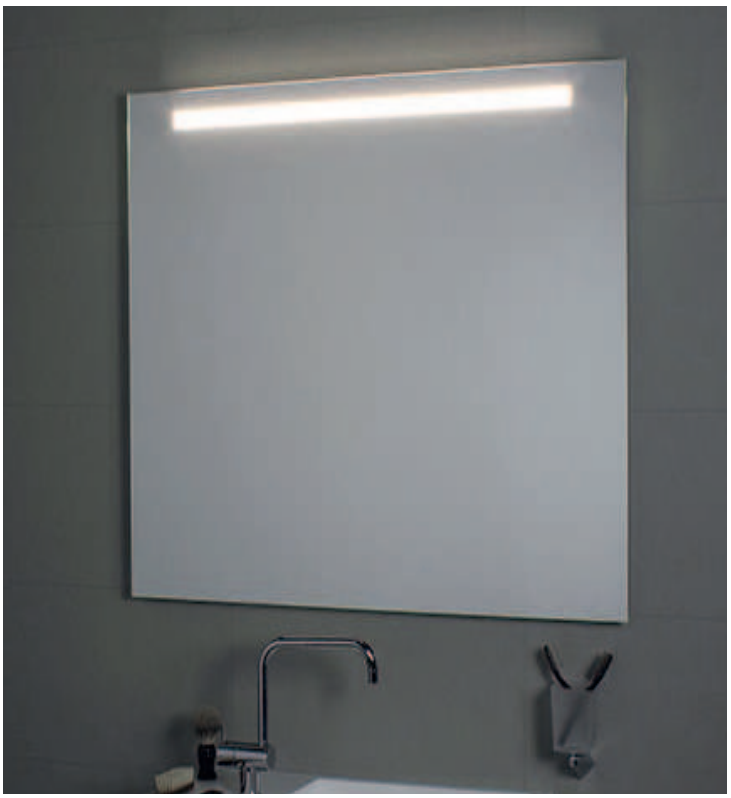

INFORMACIÓN TÉCNICA

Las lámparas se pueden sustituir con facilidad.
Porta lámpara y lámparas Made in Italy,
tubo neón T5 Osram, Clase II, IP44, 230V
lámparas 1 x 39 WATT medida 79.5 x 2,5cm, 1560 lumen
luz blanca fría > 6500K CE
Conforme a la directiva 2006/95/EC y 2004/108/EC en términos de seguridad y de compatibilidad electromagnética

MATERIALES

Luna de alta calidad,
con espesor 5 mm,
producción ecológica sin plomo ni cobre.
Estructura en aluminio anodizado

COMPATIBILIDAD ENERGETICA

GARANTIA

NOTAS

Disponible bajo pedido de KIT anti-vaho ART. CB3/1-CB3/2 y kit toma electrica + interruptor CB2

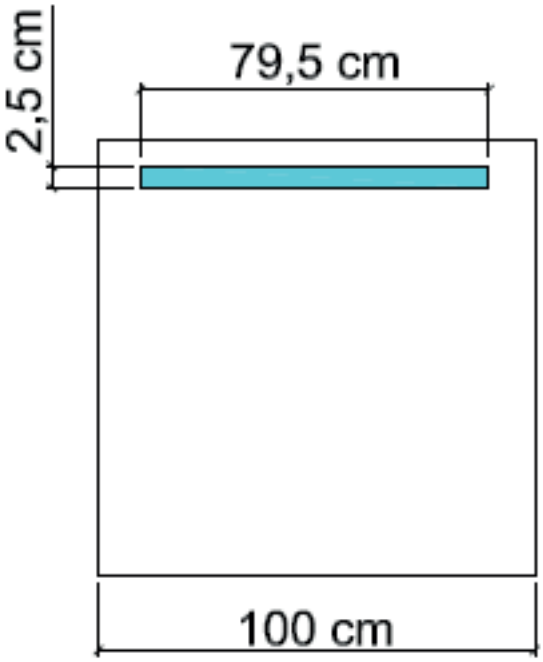

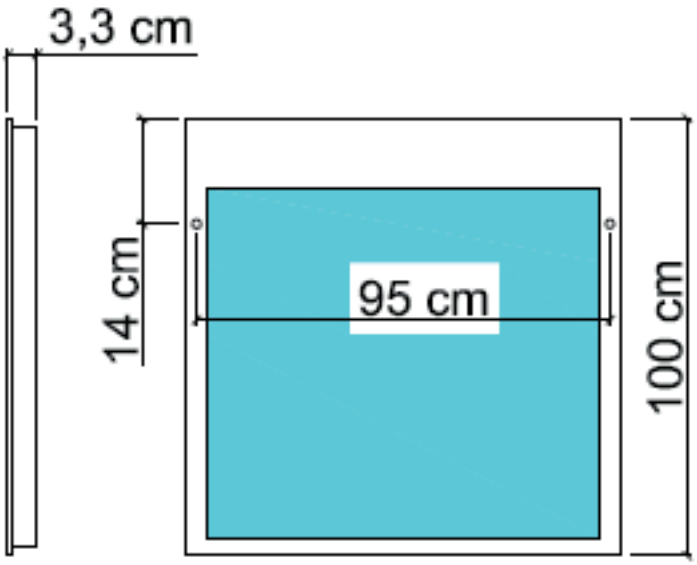

Via Meucci, 10 - 21049 Tradate (VA)
+39 0331 842272 +39 0331 842921
www.koh-i-noor.it www.kohinoorshop.it

KOH-I-NOOR
essenza italiana

ESPEJO ILUMINACION SUPERIOR art. 45786

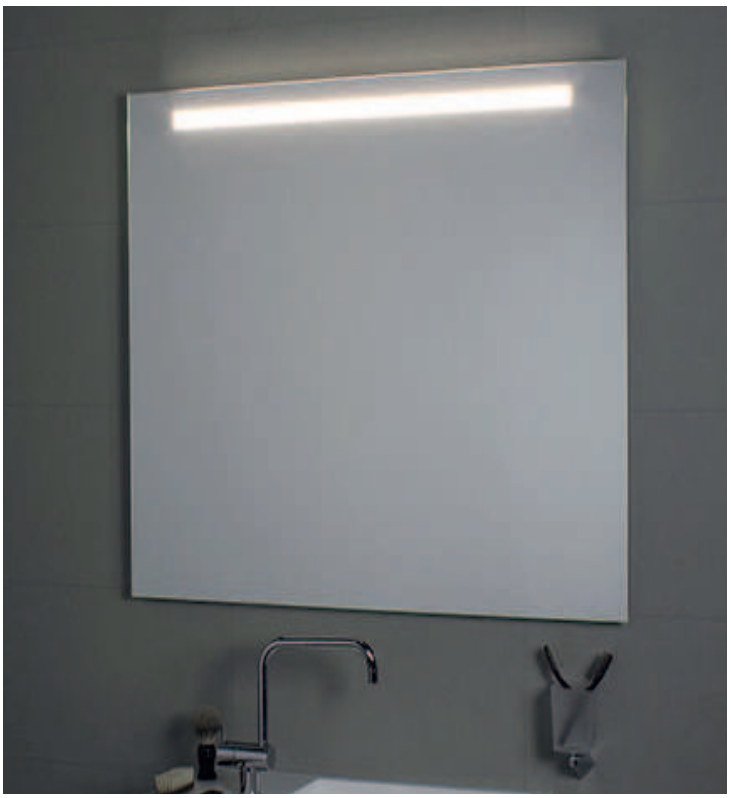

INFORMACIÓN TÉCNICA

Las lámparas se pueden sustituir con facilidad.
Porta lámpara y lámparas Made in Italy,
tubo neón T5 Osram, Clase II, IP44, 230V
lámparas 1 x 54 WATT medida 110.5 x 2,5cm, 2200 lumen
luz blanca fría > 6500K CE
Conforme a la directiva 2006/95/EC y 2004/108/EC en términos de seguridad y de compatibilidad electromagnética

MATERIALES

Luna de alta calidad,
con espesor 5 mm,
producción ecológica sin plomo ni cobre.
Estructura en aluminio anodizado

COMPATIBILIDAD ENERGETICA

GARANTIA

NOTAS

Disponible bajo pedido de KIT anti-vaho ART. CB3/1-CB3/2 y kit toma electrica + interruptor CB2

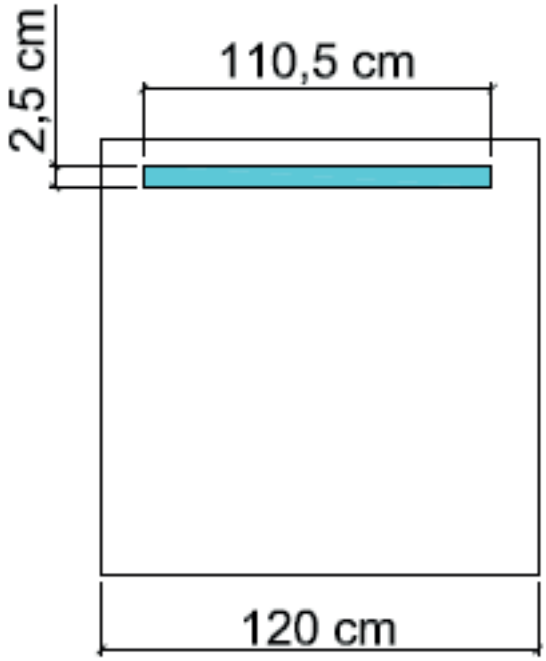

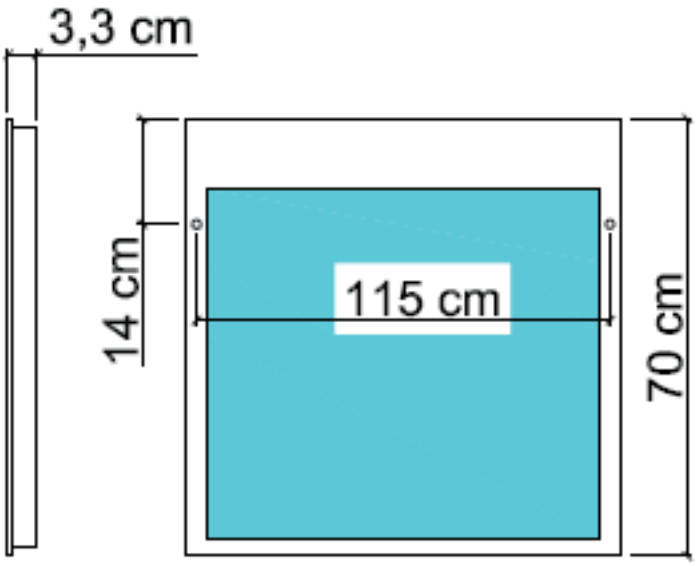

Via Meucci, 10 - 21049 Tradate (VA)
+39 0331 842272 +39 0331 842921
www.koh-i-noor.it www.kohinoorshop.it

KOH-I-NOOR
essenza italiana

ESPEJO ILUMINACION SUPERIOR art. 45787

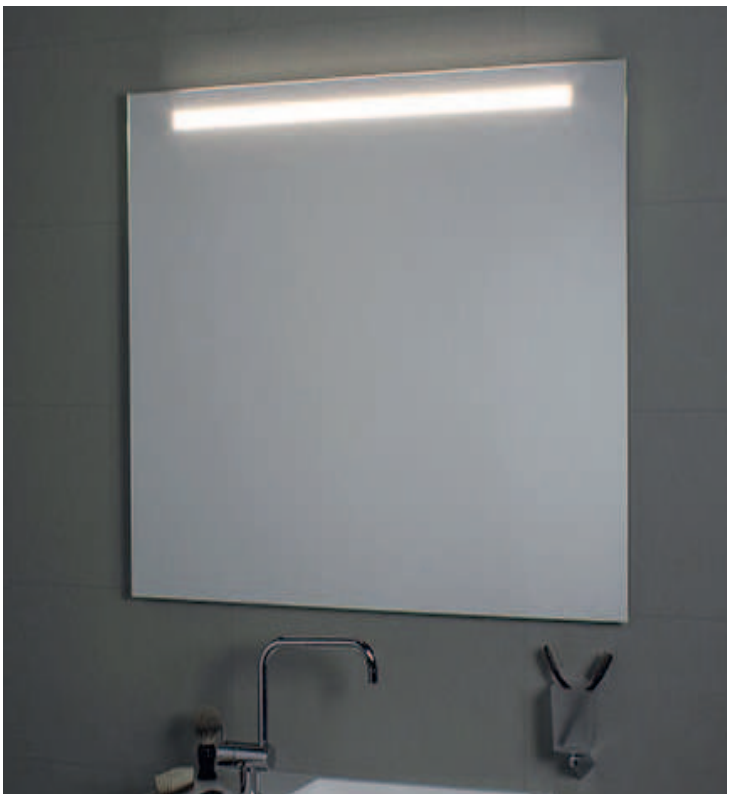

INFORMACIÓN TÉCNICA

Las lámparas se pueden sustituir con facilidad.
Porta lámpara y lámparas Made in Italy,
tubo neón T5 Osram, Clase II, IP44, 230V
lámparas 1 x 54 WATT medida 110.5 x 2,5cm, 2200 lumen
luz blanca fría > 6500K CE
Conforme a la directiva 2006/95/EC y 2004/108/EC en términos de seguridad y de compatibilidad electromagnética

MATERIALES

Luna de alta calidad,
con espesor 5 mm,
producción ecológica sin plomo ni cobre.
Estructura en aluminio anodizado

COMPATIBILIDAD ENERGETICA

GARANTIA

NOTAS

Disponible bajo pedido de KIT anti-vaho ART. CB3/1-CB3/2 y kit toma electrica + interruptor CB2

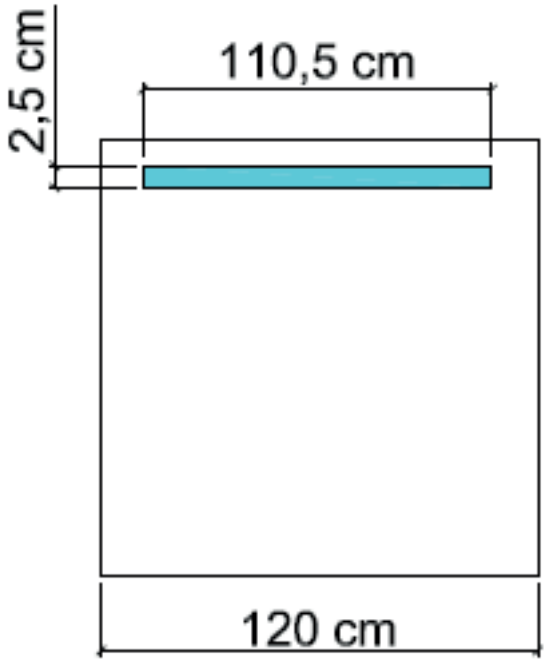

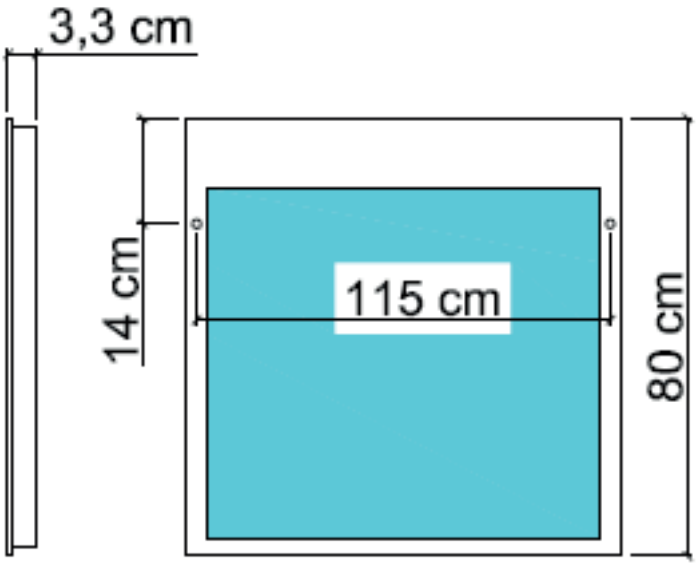

Via Meucci, 10 - 21049 Tradate (VA)
+39 0331 842272 +39 0331 842921
www.koh-i-noor.it www.kohinoorshop.it

KOH-I-NOOR
essenza italiana

ESPEJO ILUMINACION SUPERIOR art. 45788

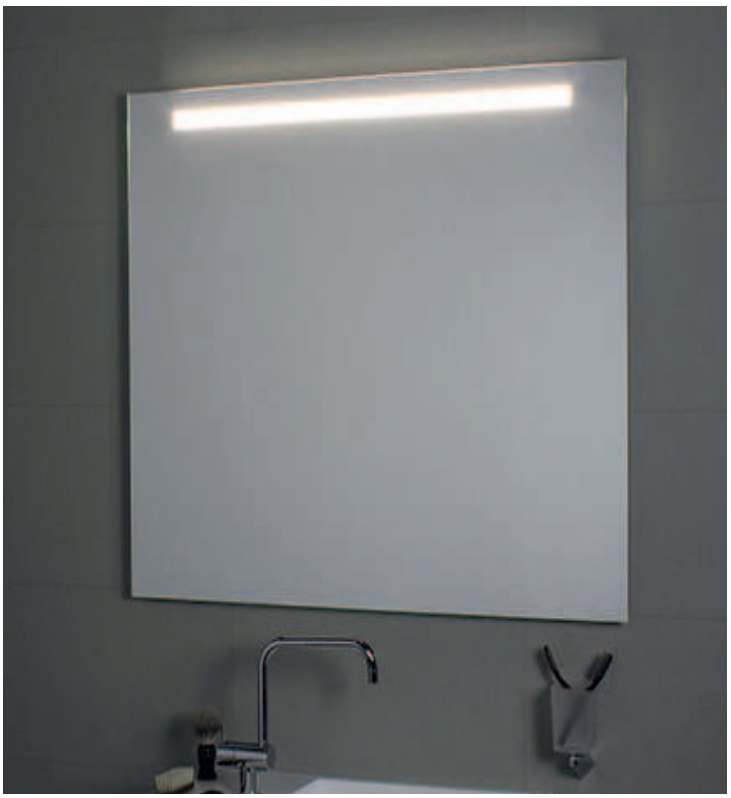

INFORMACIÓN TÉCNICA

Las lámparas se pueden sustituir con facilidad.
Porta lámpara y lámparas Made in Italy,
tubo neón T5 Osram, Clase II, IP44, 230V
lámparas 1 x 54 WATT medida 110.5 x 2,5cm, 2200 lumen
luz blanca fría > 6500K CE
Conforme a la directiva 2006/95/EC y 2004/108/EC en términos de seguridad y de compatibilidad electromagnética

MATERIALES

Luna de alta calidad,
con espesor 5 mm,
producción ecológica sin plomo ni cobre.
Estructura en aluminio anodizado

COMPATIBILIDAD ENERGETICA

GARANTIA

NOTAS

Disponible bajo pedido de KIT anti-vaho ART. CB3/1-CB3/2 y kit toma electrica + interruptor CB2

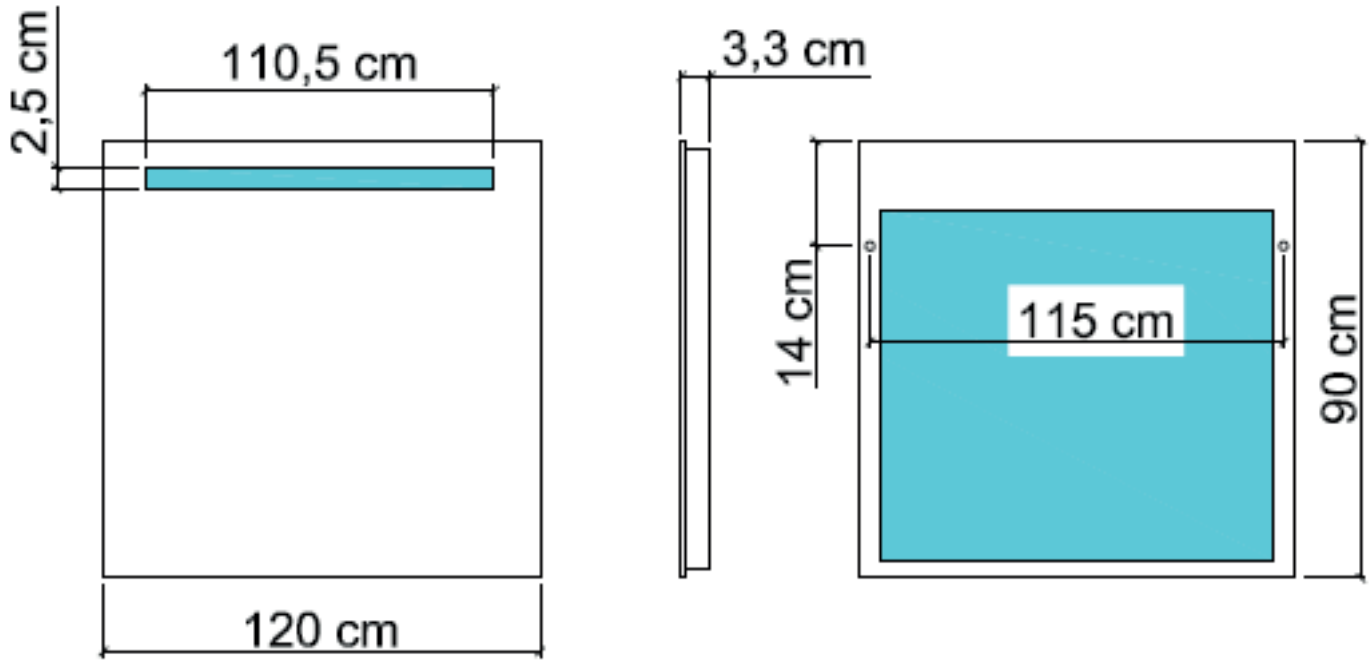

Via Meucci, 10 - 21049 Tradate (VA)
+39 0331 842272 +39 0331 842921
www.koh-i-noor.it www.kohinoorshop.it

KOH-I-NOOR
essenza italiana

ESPEJO ILUMINACION SUPERIOR art. 45789

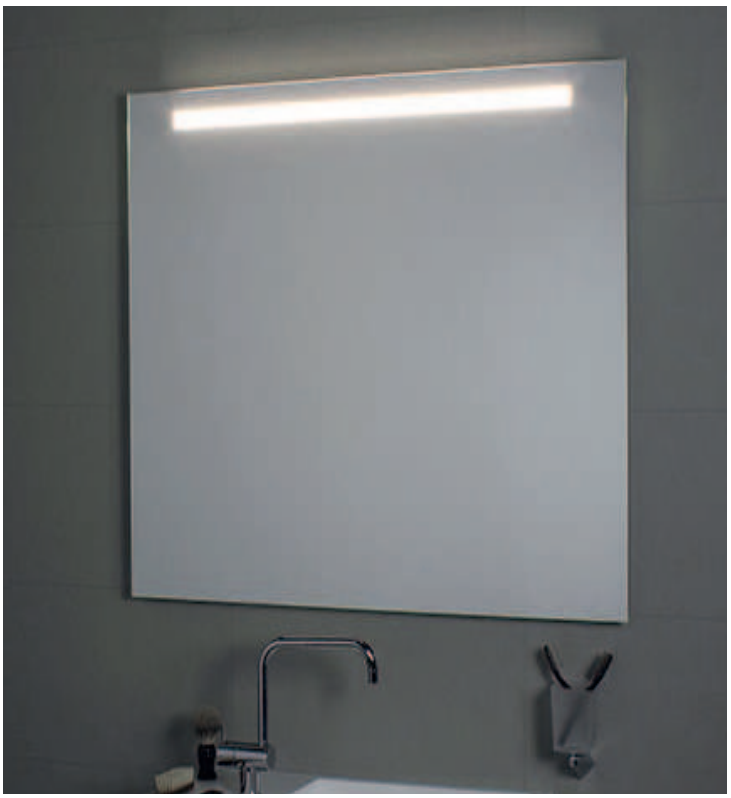

INFORMACIÓN TÉCNICA

Las lámparas se pueden sustituir con facilidad.
Porta lámpara y lámparas Made in Italy,
tubo neón T5 Osram, Clase II, IP44, 230V
lámparas 1 x 54 WATT medida 110.5 x 2,5cm, 2200 lumen
luz blanca fría > 6500K CE
Conforme a la directiva 2006/95/EC y 2004/108/EC en términos de seguridad y de compatibilidad electromagnética

MATERIALES

Luna de alta calidad,
con espesor 5 mm,
producción ecológica sin plomo ni cobre.
Estructura en aluminio anodizado

COMPATIBILIDAD ENERGETICA

GARANTIA

NOTAS

Disponible bajo pedido de KIT anti-vaho ART. CB3/1-CB3/2 y kit toma electrica + interruptor CB2

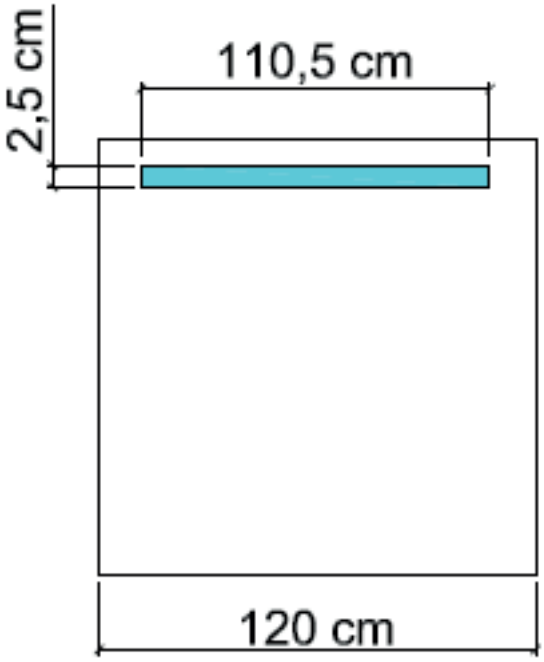

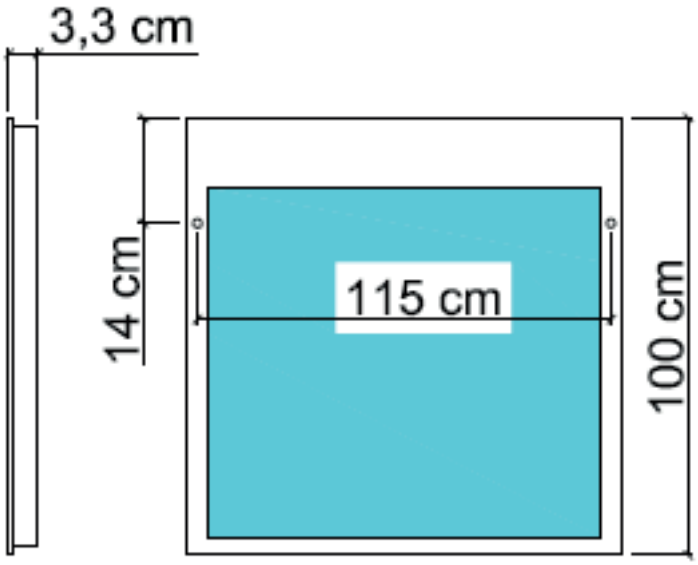

Via Meucci, 10 - 21049 Tradate (VA)
+39 0331 842272 +39 0331 842921
www.koh-i-noor.it www.kohinoorshop.it

KOH-I-NOOR
essenza italiana

ESPEJO ILUMINACION SUPERIOR art. 45790

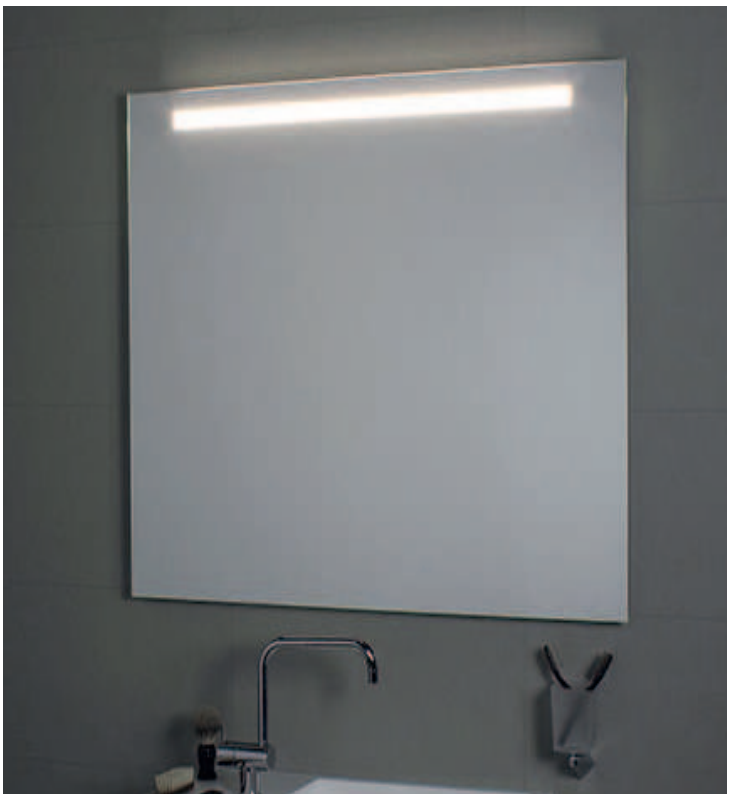

INFORMACIÓN TÉCNICA

Las lámparas se pueden sustituir con facilidad.
Porta lámpara y lámparas Made in Italy,
tubo neón T5 Osram, Clase II, IP44, 230V
lámparas 1 x 54 WATT medida 110.5 x 2,5cm, 2200 lumen
luz blanca fría > 6500K CE
Conforme a la directiva 2006/95/EC y 2004/108/EC en términos de seguridad y de compatibilidad electromagnética

MATERIALES

Luna de alta calidad,
con espesor 5 mm,
producción ecológica sin plomo ni cobre.
Estructura en aluminio anodizado

COMPATIBILIDAD ENERGETICA

GARANTIA

NOTAS

Disponible bajo pedido de KIT anti-vaho ART. CB3/1-CB3/2 y kit toma electrica + interruptor CB2

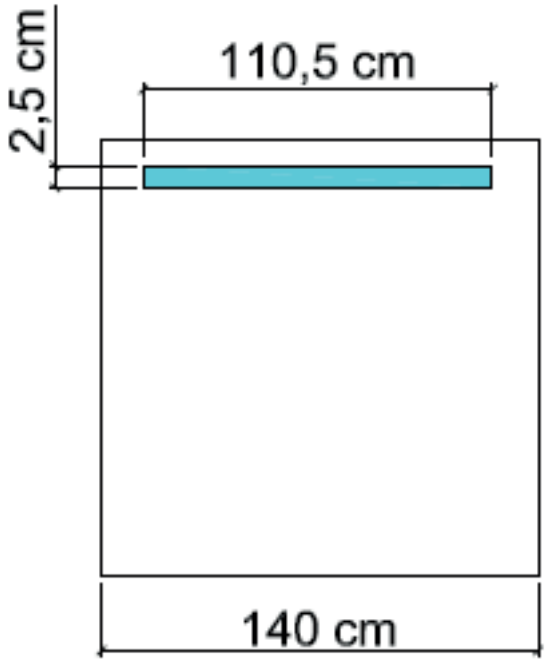

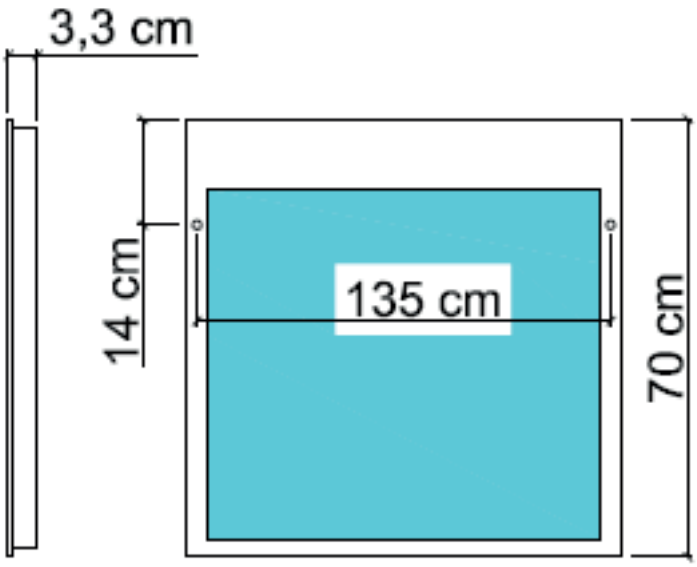

Via Meucci, 10 - 21049 Tradate (VA)
+39 0331 842272 +39 0331 842921
www.koh-i-noor.it www.kohinoorshop.it

KOH-I-NOOR
essenza italiana

ESPEJO ILUMINACION SUPERIOR art. 45791

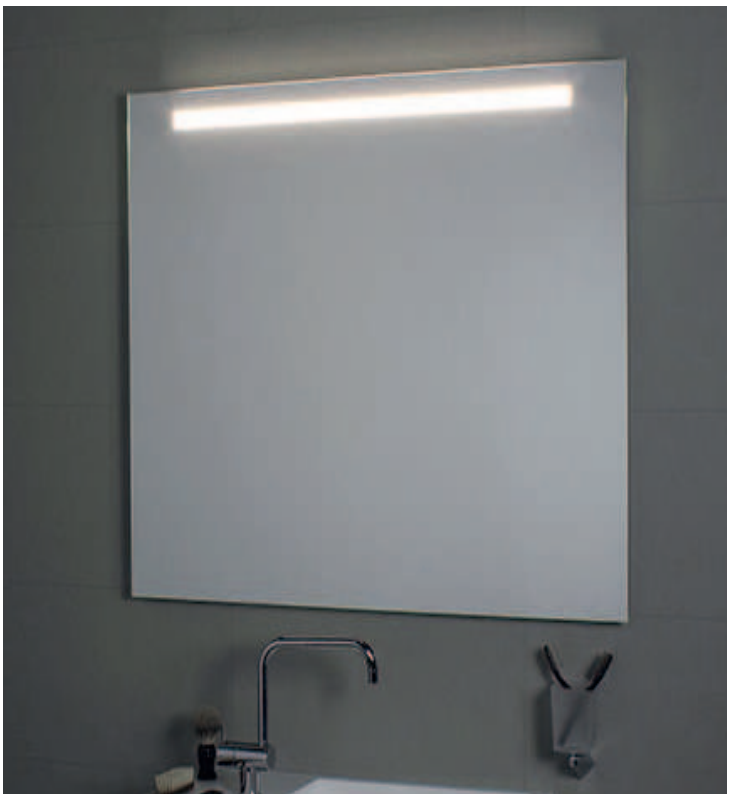

INFORMACIÓN TÉCNICA

Las lámparas se pueden sustituir con facilidad.
Porta lámpara y lámparas Made in Italy,
tubo neón T5 Osram, Clase II, IP44, 230V
lámparas 1 x 54 WATT medida 110.5 x 2,5cm, 2200 lumen
luz blanca fría > 6500K CE
Conforme a la directiva 2006/95/EC y 2004/108/EC en términos de seguridad y de compatibilidad electromagnética

MATERIALES

Luna de alta calidad,
con espesor 5 mm,
producción ecológica sin plomo ni cobre.
Estructura en aluminio anodizado

COMPATIBILIDAD ENERGETICA

GARANTIA

NOTAS

Disponible bajo pedido de KIT anti-vaho ART. CB3/1-CB3/2 y kit toma electrica + interruptor CB2

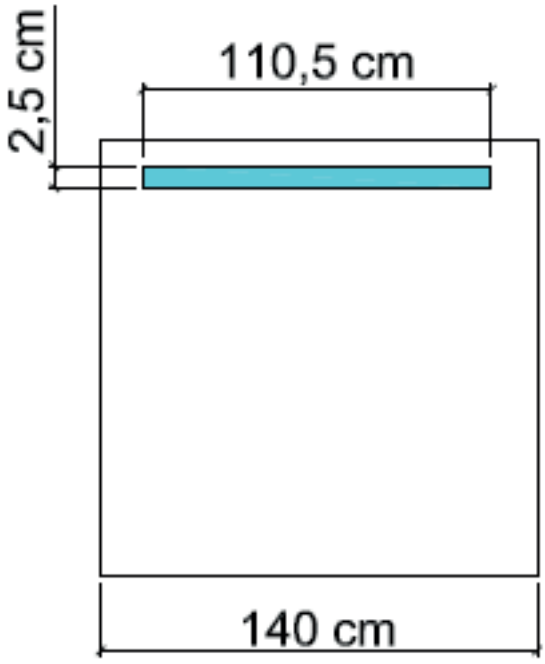

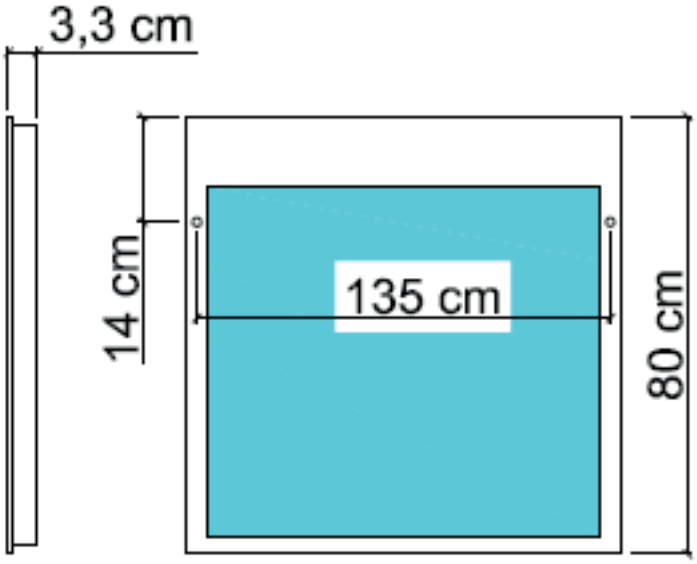

Via Meucci, 10 - 21049 Tradate (VA)
+39 0331 842272 +39 0331 842921
www.koh-i-noor.it www.kohinoorshop.it

KOH-I-NOOR
essenza italiana

ESPEJO ILUMINACION SUPERIOR art. 45792

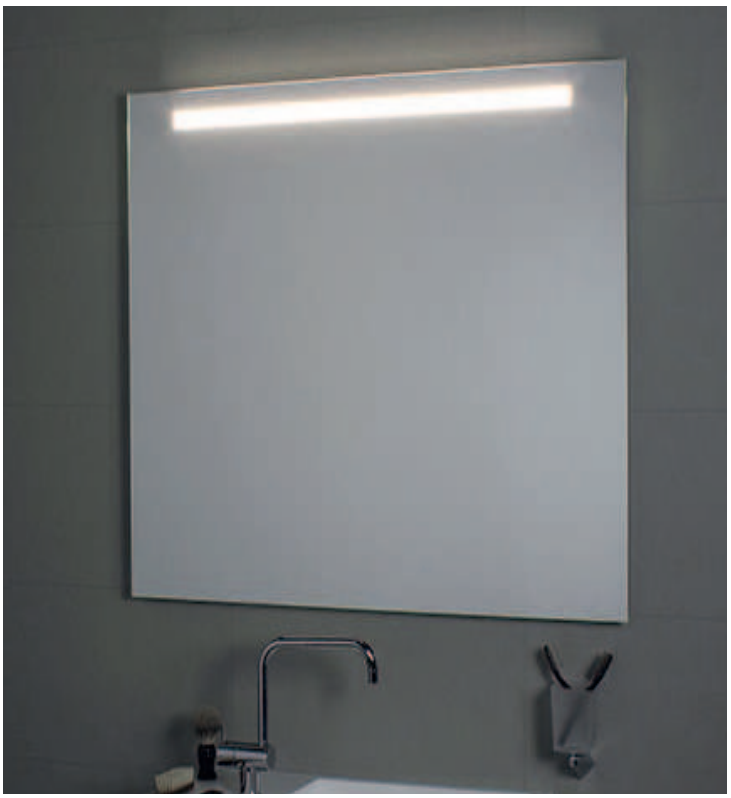

INFORMACIÓN TÉCNICA

Las lámparas se pueden sustituir con facilidad.
Porta lámpara y lámparas Made in Italy,
tubo neón T5 Osram, Clase II, IP44, 230V
lámparas 1 x 54 WATT medida 110.5 x 2,5cm, 2200 lumen
luz blanca fría > 6500K CE
Conforme a la directiva 2006/95/EC y 2004/108/EC en términos de seguridad y de compatibilidad electromagnética

MATERIALES

Luna de alta calidad,
con espesor 5 mm,
producción ecológica sin plomo ni cobre.
Estructura en aluminio anodizado

COMPATIBILIDAD ENERGETICA

GARANTIA

NOTAS

Disponible bajo pedido de KIT anti-vaho ART. CB3/1-CB3/2 y kit toma electrica + interruptor CB2

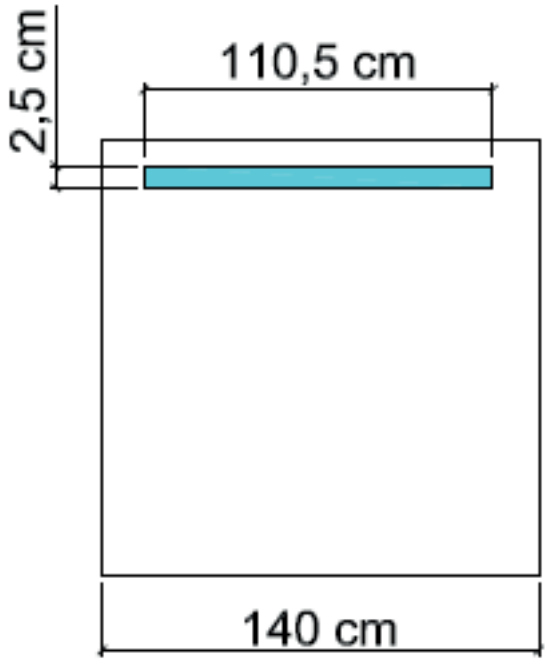

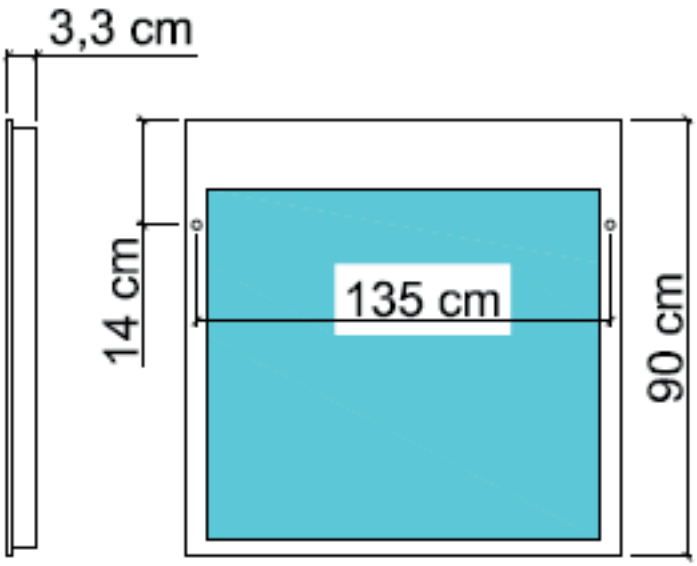

Via Meucci, 10 - 21049 Tradate (VA)
+39 0331 842272 +39 0331 842921
www.koh-i-noor.it www.kohinoorshop.it

KOH-I-NOOR
essenza italiana

ESPEJO ILUMINACION SUPERIOR art. 45793

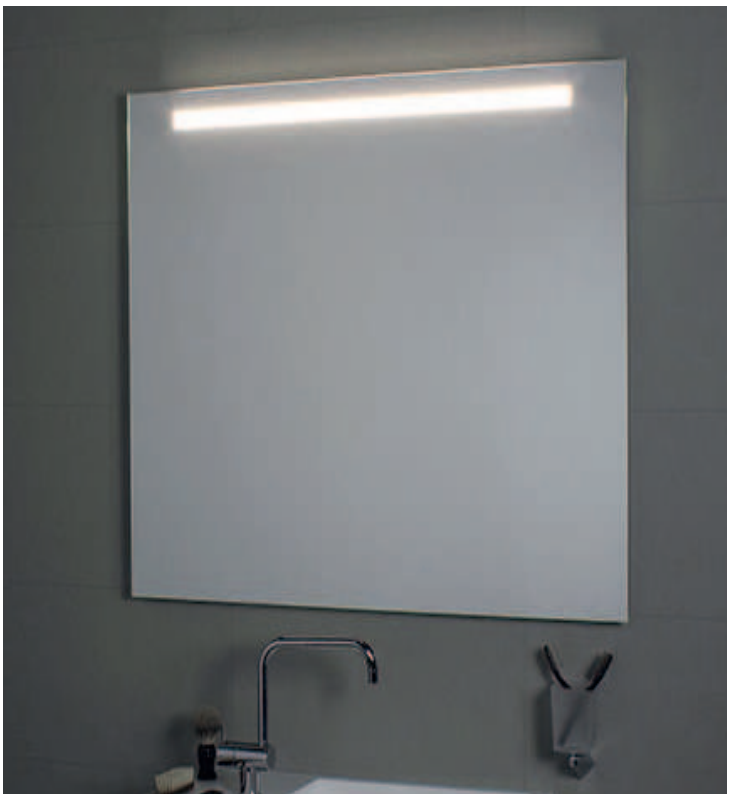

INFORMACIÓN TÉCNICA

Las lámparas se pueden sustituir con facilidad.
Porta lámpara y lámparas Made in Italy,
tubo neón T5 Osram, Clase II, IP44, 230V
lámparas 1 x 54 WATT medida 110.5 x 2,5cm, 2200 lumen
luz blanca fría > 6500K CE
Conforme a la directiva 2006/95/EC y 2004/108/EC en términos de seguridad y de compatibilidad electromagnética

MATERIALES

Luna de alta calidad,
con espesor 5 mm,
producción ecológica sin plomo ni cobre.
Estructura en aluminio anodizado

COMPATIBILIDAD ENERGETICA

GARANTIA

NOTAS

Disponible bajo pedido de KIT anti-vaho ART. CB3/1-CB3/2 y kit toma electrica + interruptor CB2

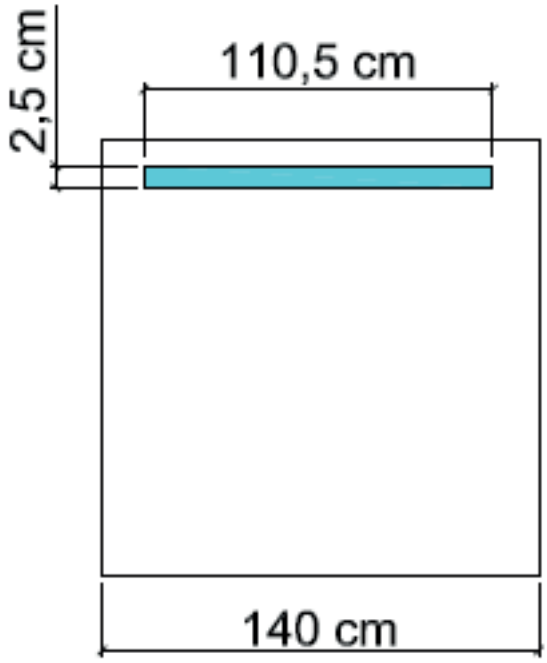

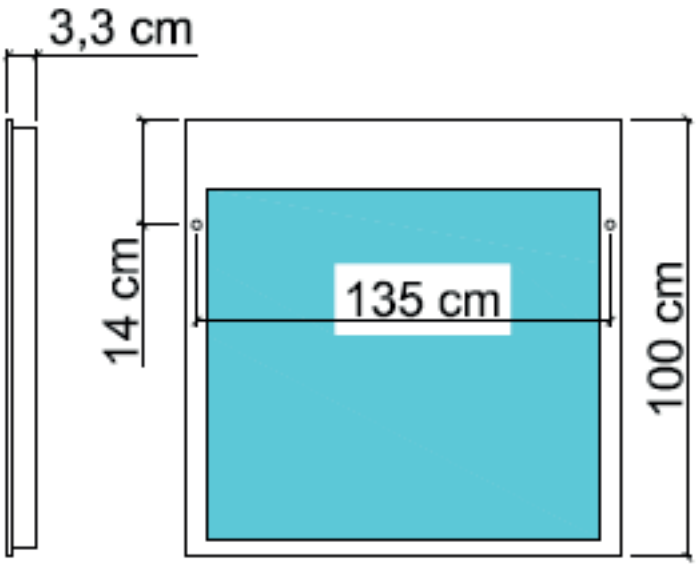

Via Meucci, 10 - 21049 Tradate (VA)
+39 0331 842272 +39 0331 842921
www.koh-i-noor.it www.kohinoorshop.it

KOH-I-NOOR
essenza italiana

ESPEJO ILUMINACION SUPERIOR art. 45903

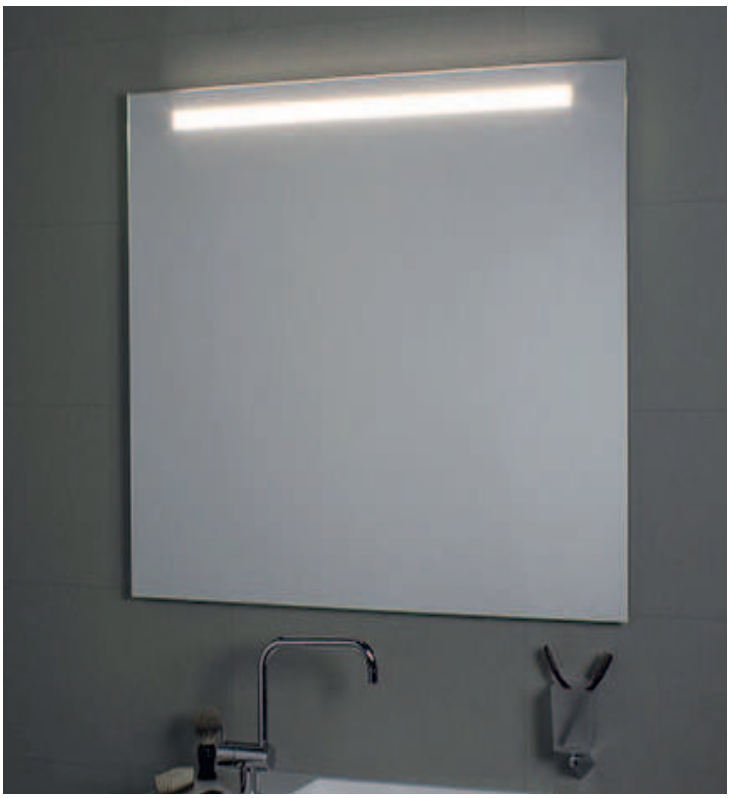

INFORMACIÓN TÉCNICA

Las lámparas se pueden sustituir con facilidad.
Porta lámpara y lámparas Made in Italy,
tubo neón T5 Osram, Clase II, IP44, 230V
lámparas 1 x 54 WATT medida 110.5 x 2,5cm, 2200 lumen
luz blanca fría > 6500K CE
Conforme a la directiva 2006/95/EC y 2004/108/EC en términos de seguridad y de compatibilidad electromagnética

MATERIALES

Luna de alta calidad,
con espesor 5 mm,
producción ecológica sin plomo ni cobre.
Estructura en aluminio anodizado

COMPATIBILIDAD ENERGETICA

GARANTIA

NOTAS

Disponible bajo pedido de KIT anti-vaho ART. CB3/1-CB3/2 y kit toma electrica + interruptor CB2

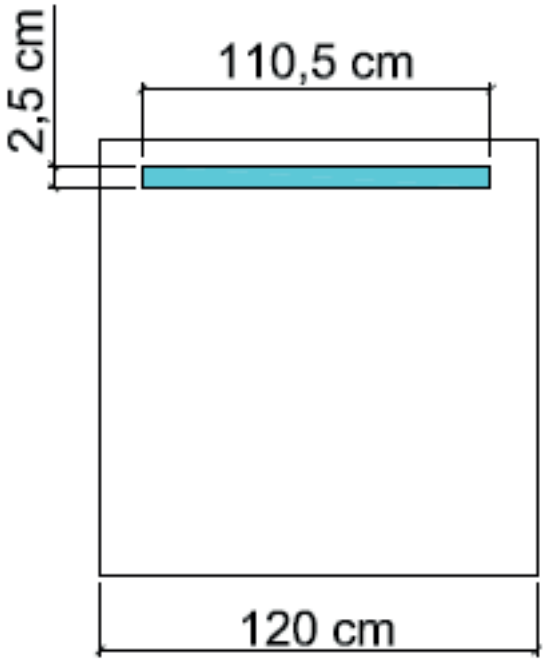

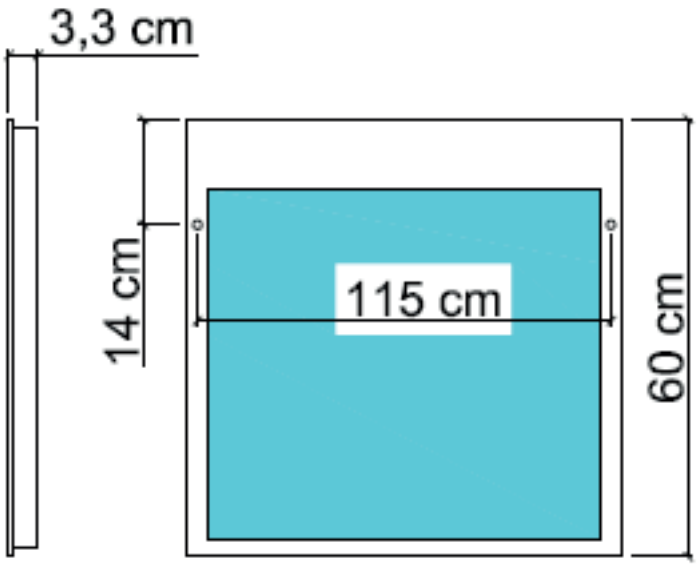

Via Meucci, 10 - 21049 Tradate (VA)
+39 0331 842272 +39 0331 842921
www.koh-i-noor.it www.kohinoorshop.it

KOH-I-NOOR
essenza italiana

ESPEJO ILUMINACION SUPERIOR art. 45904

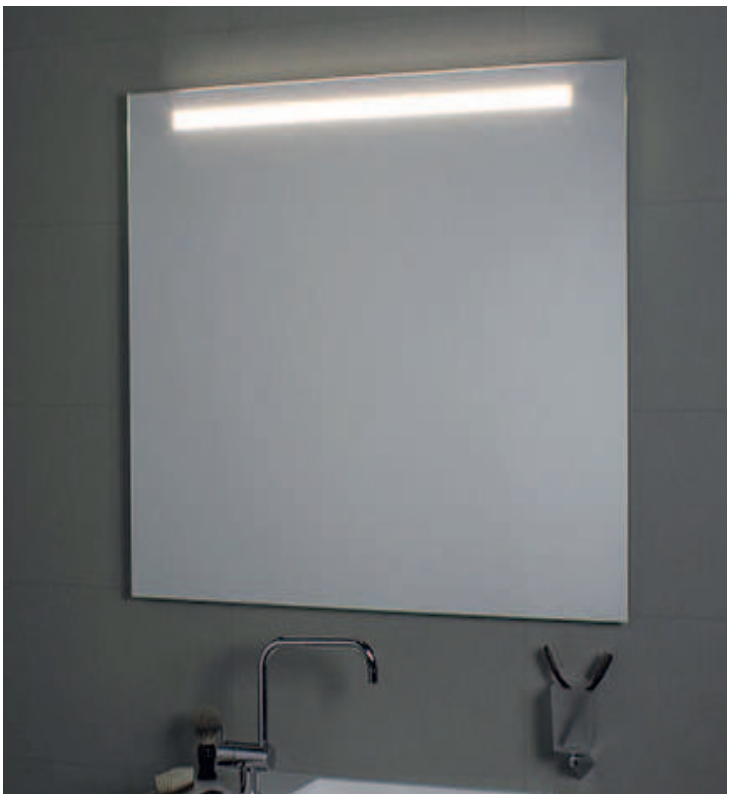

INFORMACIÓN TÉCNICA

Las lámparas se pueden sustituir con facilidad.
Porta lámpara y lámparas Made in Italy,
tubo neón T5 Osram, Clase II, IP44, 230V
lámparas 1 x 54 WATT medida 110.5 x 2,5cm, 2200 lumen
luz blanca fría > 6500K CE
Conforme a la directiva 2006/95/EC y 2004/108/EC en términos de seguridad y de compatibilidad electromagnética

MATERIALES

Luna de alta calidad,
con espesor 5 mm,
producción ecológica sin plomo ni cobre.
Estructura en aluminio anodizado

COMPATIBILIDAD ENERGETICA

GARANTIA

NOTAS

Disponible bajo pedido de KIT anti-vaho ART. CB3/1-CB3/2 y kit toma electrica + interruptor CB2

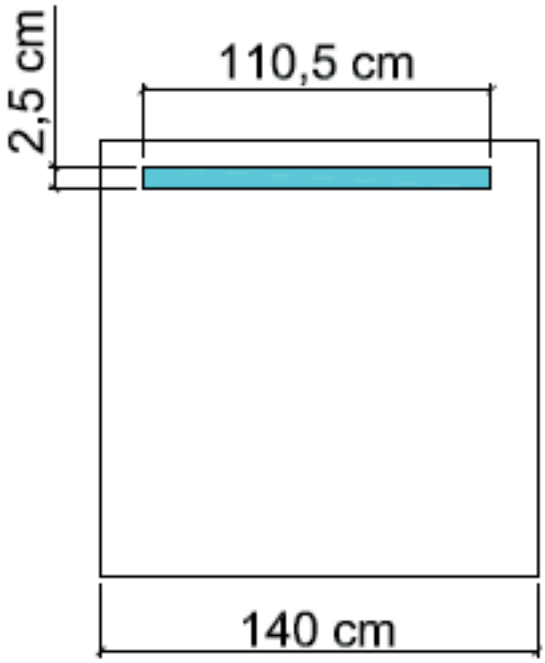

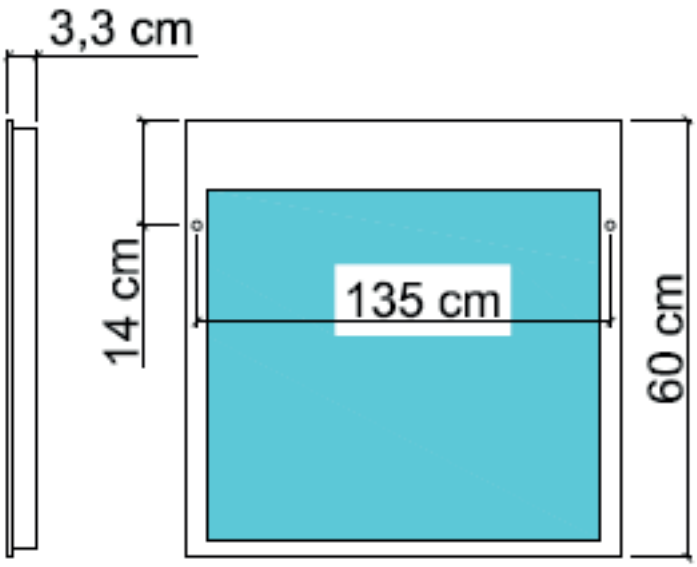

Via Meucci, 10 - 21049 Tradate (VA)
+39 0331 842272 +39 0331 842921
www.koh-i-noor.it www.kohinoorshop.it

KOH-I-NOOR
essenza italiana

ESPEJO ILUMINACION SUPERIOR art. 45905

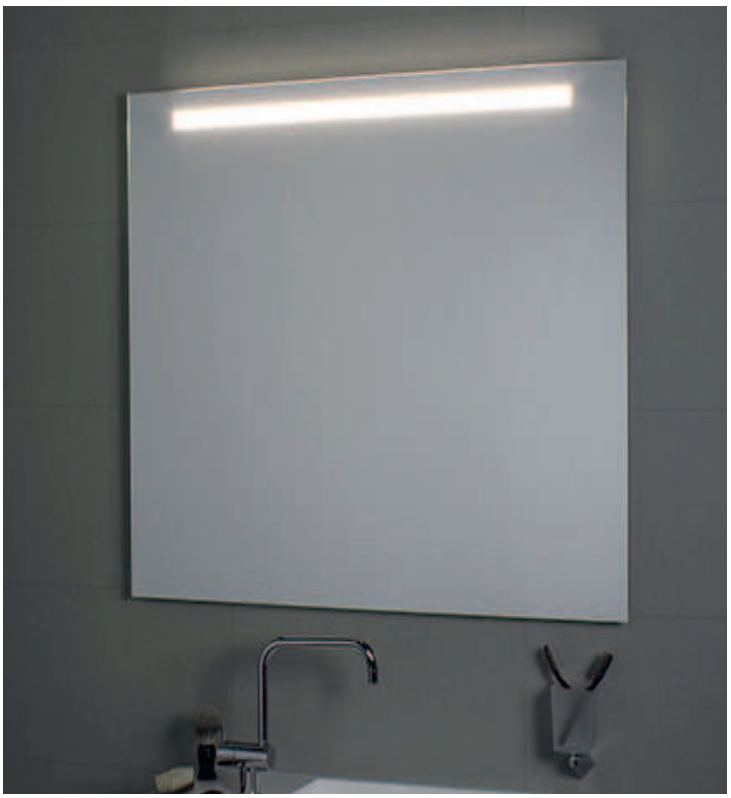

INFORMACIÓN TÉCNICA

Las lámparas se pueden sustituir con facilidad.
Porta lámpara y lámparas Made in Italy,
tubo neón T5 Osram, Clase II, IP44, 230V
lámparas 1 x 54 WATT medida 110.5 x 2,5cm, 2200 lumen
luz blanca fría > 6500K CE
Conforme a la directiva 2006/95/EC y 2004/108/EC en términos de seguridad y de compatibilidad electromagnética

MATERIALES

Luna de alta calidad,
con espesor 5 mm,
producción ecológica sin plomo ni cobre.
Estructura en aluminio anodizado

COMPATIBILIDAD ENERGETICA

GARANTIA

NOTAS

Disponible bajo pedido de KIT anti-vaho ART. CB3/1-CB3/2 y kit toma electrica + interruptor CB2

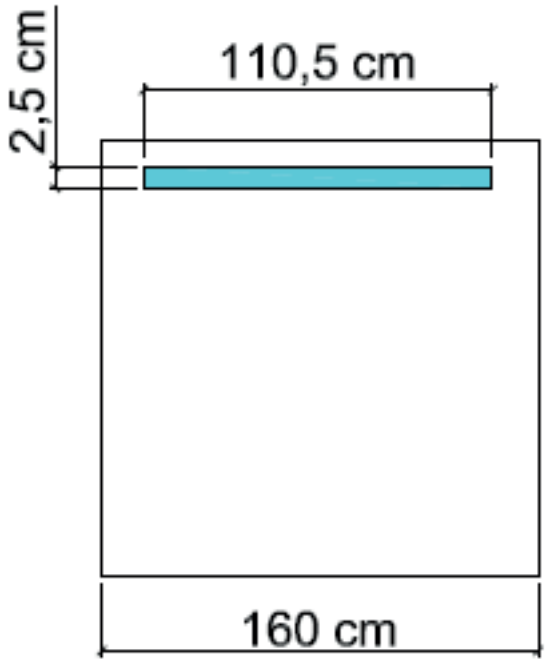

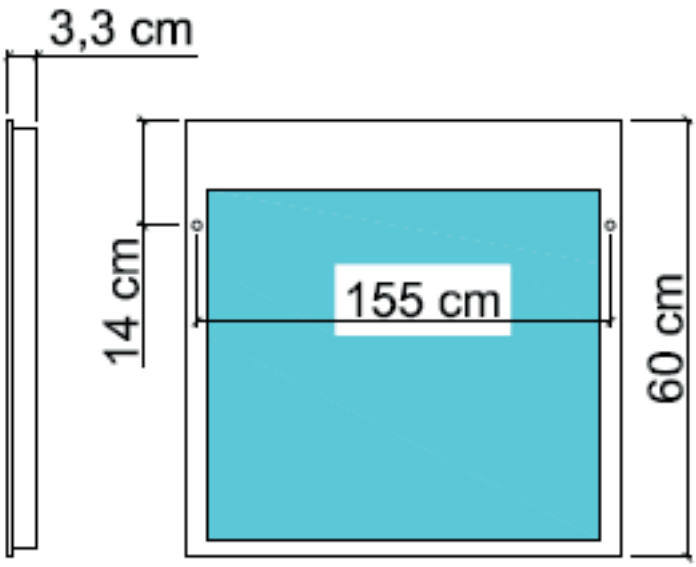

Via Meucci, 10 - 21049 Tradate (VA)
+39 0331 842272 +39 0331 842921
www.koh-i-noor.it www.kohinoorshop.it

KOH-I-NOOR
essenza italiana

ESPEJO ILUMINACION SUPERIOR art. 45906

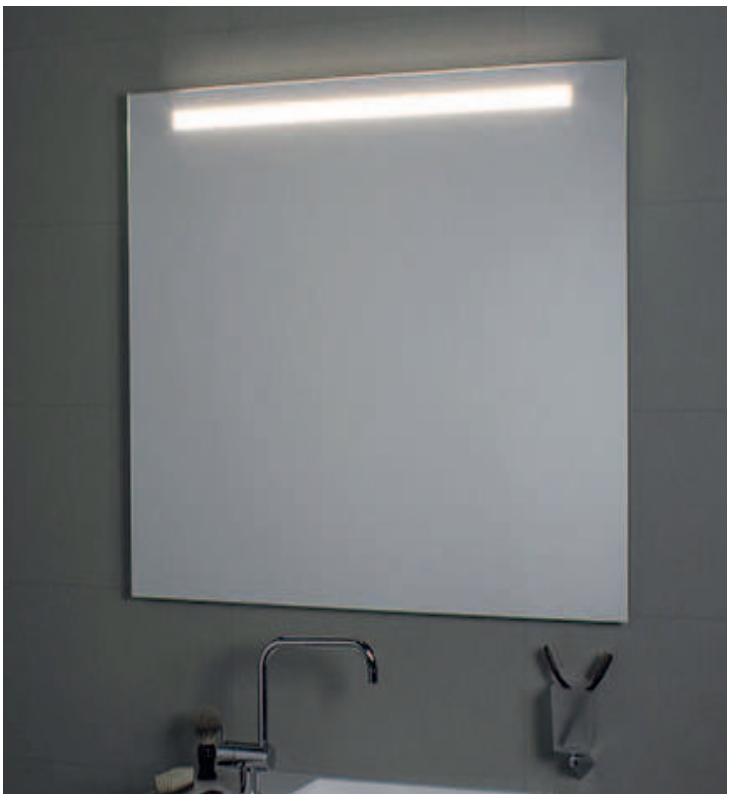

INFORMACIÓN TÉCNICA

Las lámparas se pueden sustituir con facilidad.
Porta lámpara y lámparas Made in Italy,
tubo neón T5 Osram, Clase II, IP44, 230V
lámparas 1 x 54 WATT medida 110.5 x 2,5cm, 2200 lumen
luz blanca fría > 6500K CE
Conforme a la directiva 2006/95/EC y 2004/108/EC en términos de seguridad y de compatibilidad electromagnética

MATERIALES

Luna de alta calidad,
con espesor 5 mm,
producción ecológica sin plomo ni cobre.
Estructura en aluminio anodizado

COMPATIBILIDAD ENERGETICA

GARANTIA

NOTAS

Disponible bajo pedido de KIT anti-vaho ART. CB3/1-CB3/2 y kit toma electrica + interruptor CB2

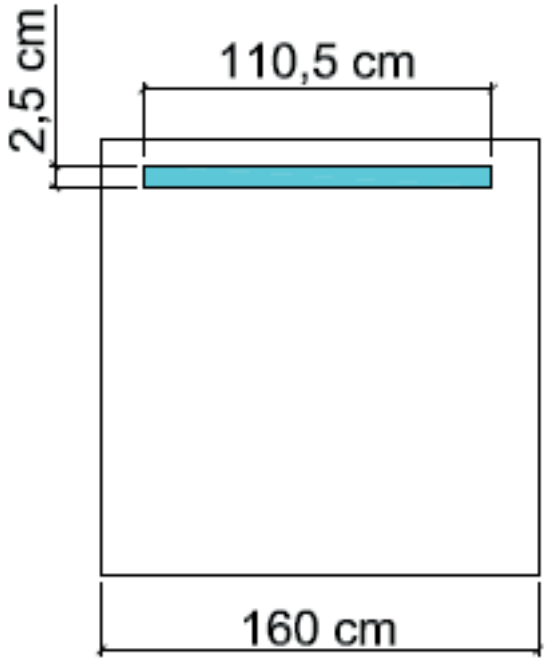

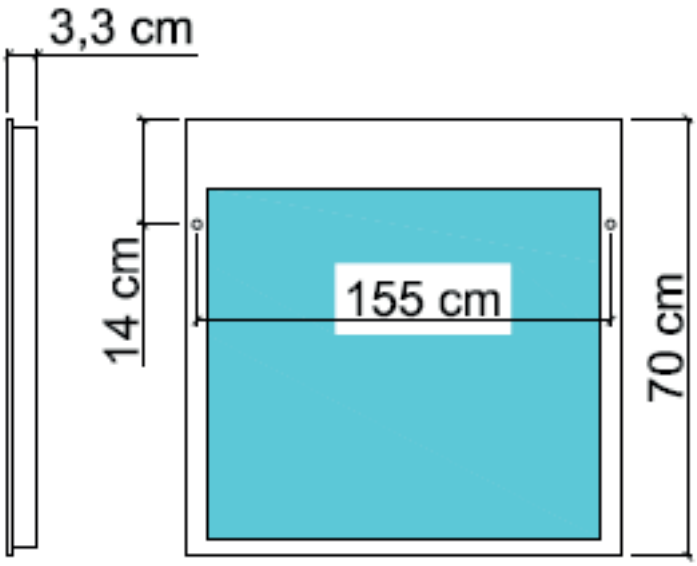

Via Meucci, 10 - 21049 Tradate (VA)
+39 0331 842272 +39 0331 842921
www.koh-i-noor.it www.kohinoorshop.it

KOH-I-NOOR
essenza italiana

ESPEJO ILUMINACION SUPERIOR art. 45907

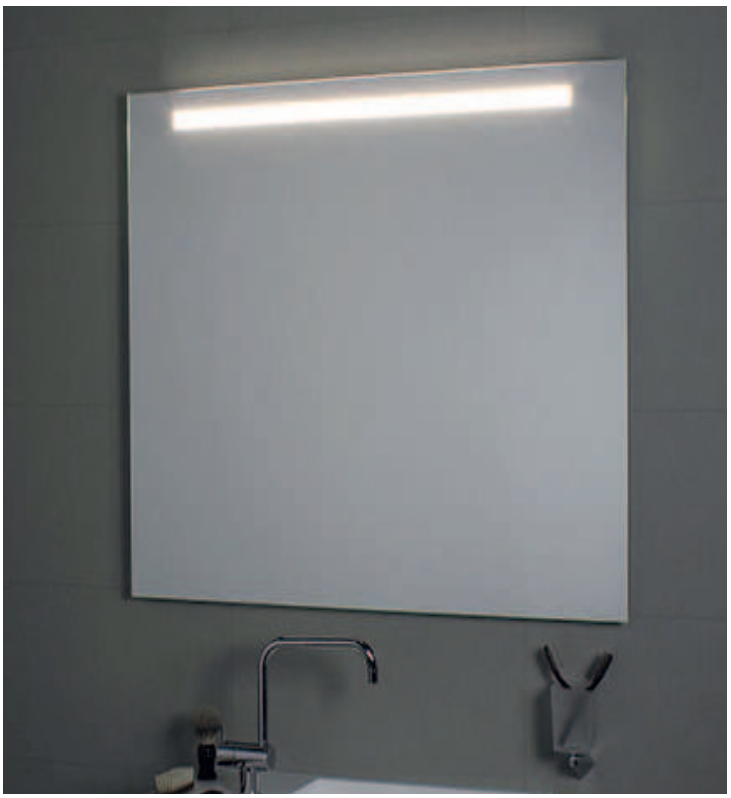

INFORMACIÓN TÉCNICA

Las lámparas se pueden sustituir con facilidad.
Porta lámpara y lámparas Made in Italy,
tubo neón T5 Osram, Clase II, IP44, 230V
lámparas 1 x 54 WATT medida 110.5 x 2,5cm, 2200 lumen
luz blanca fría > 6500K CE
Conforme a la directiva 2006/95/EC y 2004/108/EC en términos de seguridad y de compatibilidad electromagnética

MATERIALES

Luna de alta calidad,
con espesor 5 mm,
producción ecológica sin plomo ni cobre.
Estructura en aluminio anodizado

COMPATIBILIDAD ENERGETICA

GARANTIA

NOTAS

Disponible bajo pedido de KIT anti-vaho ART. CB3/1-CB3/2 y kit toma electrica + interruptor CB2

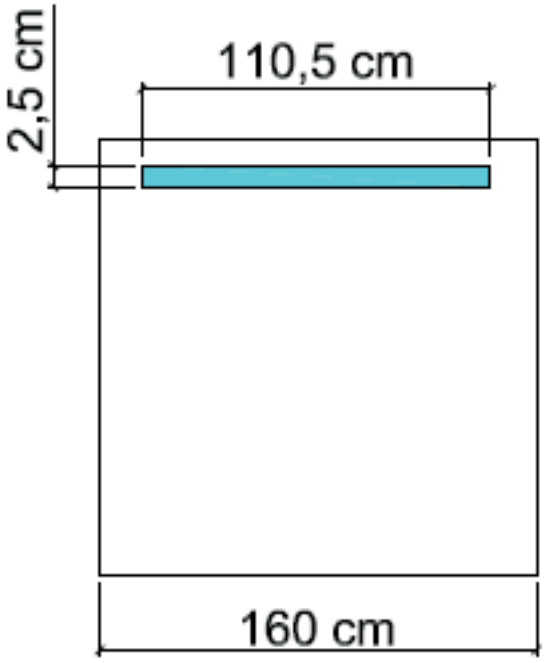

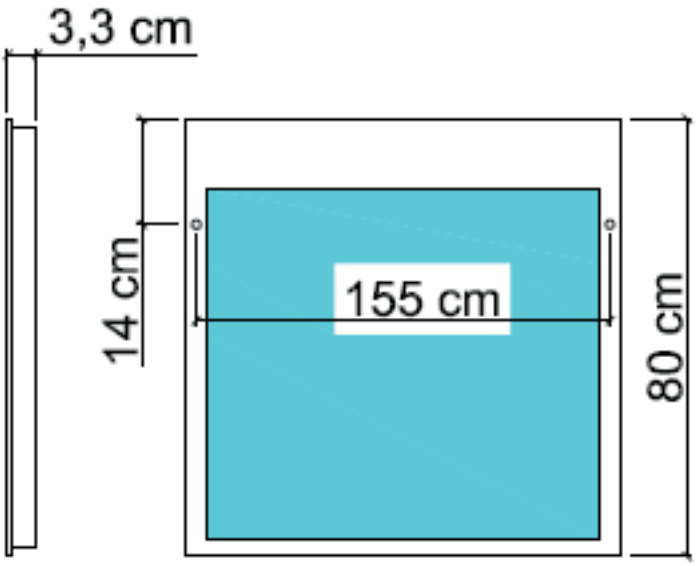

Via Meucci, 10 - 21049 Tradate (VA)
+39 0331 842272 +39 0331 842921
www.koh-i-noor.it www.kohinoorshop.it

KOH-I-NOOR
essenza italiana

ESPEJO ILUMINACION SUPERIOR art. 45908

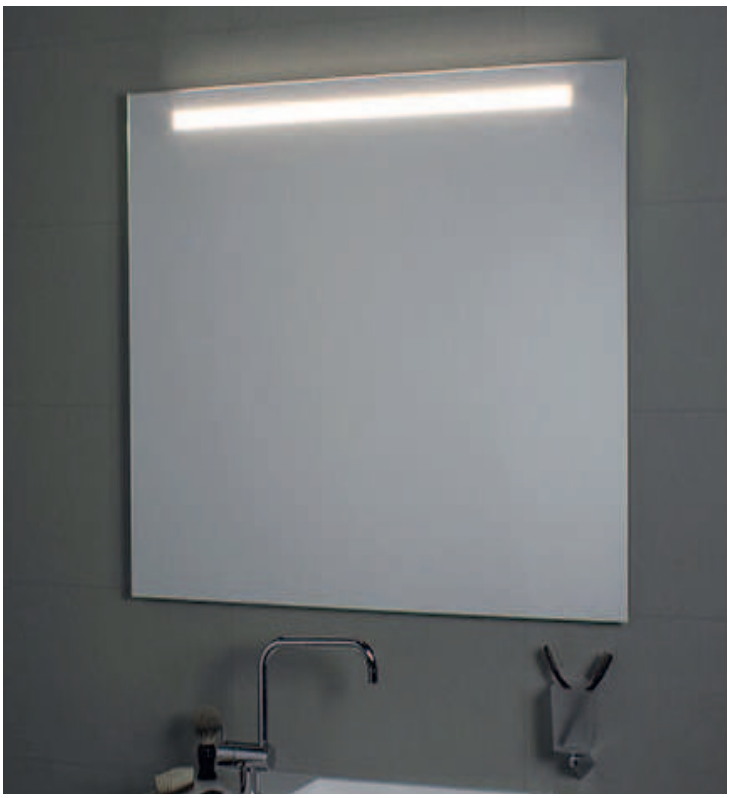

INFORMACIÓN TÉCNICA

Las lámparas se pueden sustituir con facilidad.
Porta lámpara y lámparas Made in Italy,
tubo neón T5 Osram, Clase II, IP44, 230V
lámparas 1 x 54 WATT medida 110.5 x 2,5cm, 2200 lumen
luz blanca fría > 6500K CE
Conforme a la directiva 2006/95/EC y 2004/108/EC en términos de seguridad y de compatibilidad electromagnética

MATERIALES

Luna de alta calidad,
con espesor 5 mm,
producción ecológica sin plomo ni cobre.
Estructura en aluminio anodizado

COMPATIBILIDAD ENERGETICA

GARANTIA

NOTAS

Disponible bajo pedido de KIT anti-vaho ART. CB3/1-CB3/2 y kit toma electrica + interruptor CB2

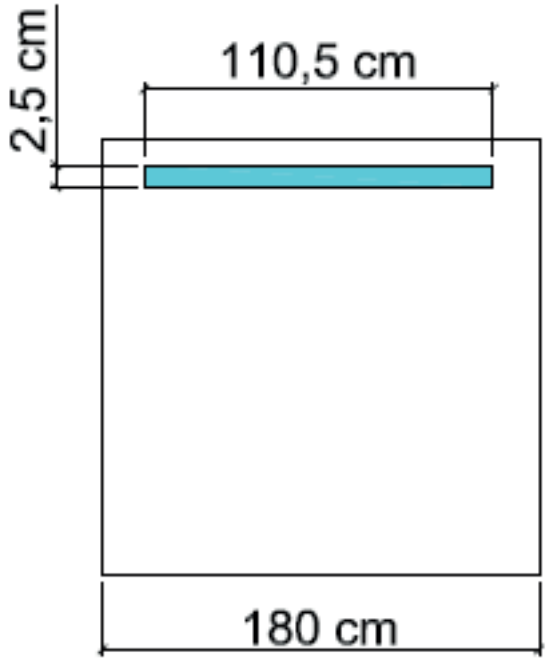

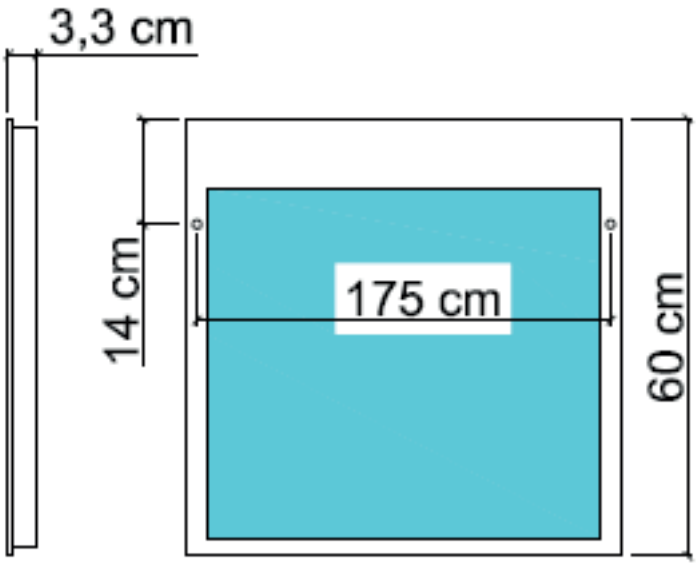

Via Meucci, 10 - 21049 Tradate (VA)
+39 0331 842272 +39 0331 842921
www.koh-i-noor.it www.kohinoorshop.it

KOH-I-NOOR
essenza italiana

ESPEJO ILUMINACION SUPERIOR art. 45909

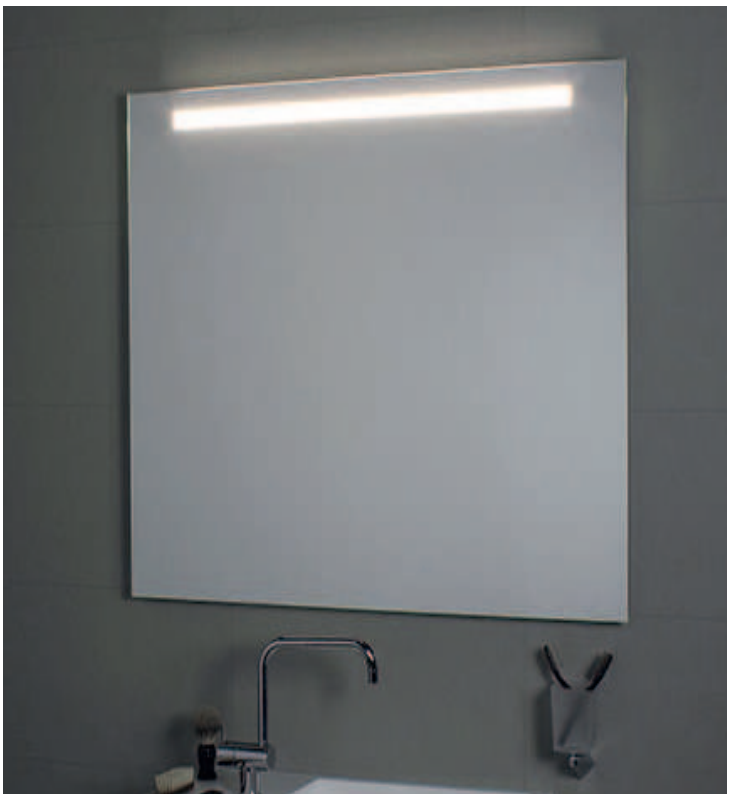

INFORMACIÓN TÉCNICA

Las lámparas se pueden sustituir con facilidad.
Porta lámpara y lámparas Made in Italy,
tubo neón T5 Osram, Clase II, IP44, 230V
lámparas 1 x 54 WATT medida 110.5 x 2,5cm, 2200 lumen
luz blanca fría > 6500K CE
Conforme a la directiva 2006/95/EC y 2004/108/EC en términos de seguridad y de compatibilidad electromagnética

MATERIALES

Luna de alta calidad,
con espesor 5 mm,
producción ecológica sin plomo ni cobre.
Estructura en aluminio anodizado

COMPATIBILIDAD ENERGETICA

GARANTIA

NOTAS

Disponible bajo pedido de KIT anti-vaho ART. CB3/1-CB3/2 y kit toma electrica + interruptor CB2

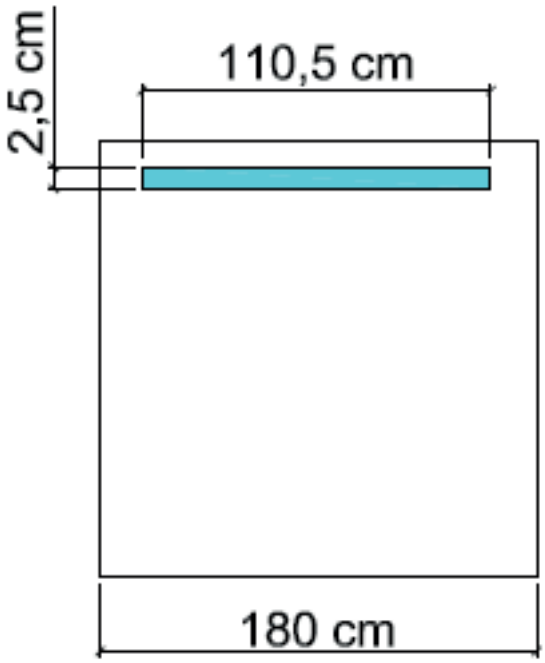

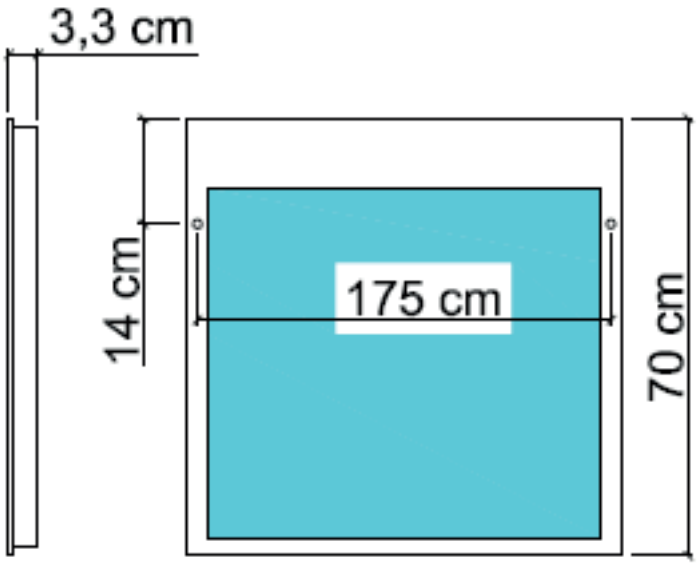

Via Meucci, 10 - 21049 Tradate (VA)
+39 0331 842272 +39 0331 842921
www.koh-i-noor.it www.kohinoorshop.it

KOH-I-NOOR
essenza italiana

ESPEJO ILUMINACION SUPERIOR art. 45910

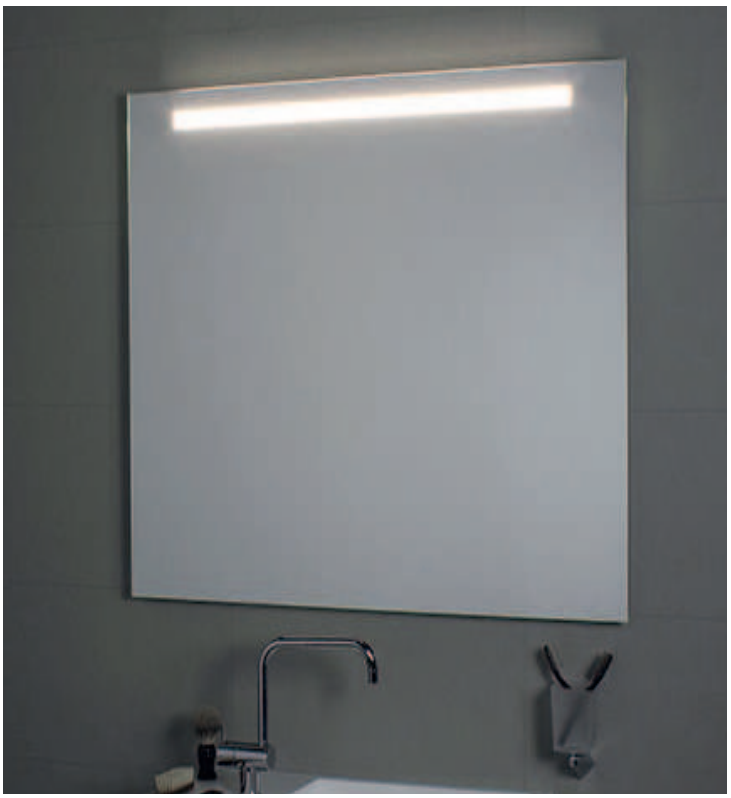

INFORMACIÓN TÉCNICA

Las lámparas se pueden sustituir con facilidad.
Porta lámpara y lámparas Made in Italy,
tubo neón T5 Osram, Clase II, IP44, 230V
lámparas 1 x 54 WATT medida 110.5 x 2,5cm, 2200 lumen
luz blanca fría > 6500K CE
Conforme a la directiva 2006/95/EC y 2004/108/EC en términos de seguridad y de compatibilidad electromagnética

MATERIALES

Luna de alta calidad,
con espesor 5 mm,
producción ecológica sin plomo ni cobre.
Estructura en aluminio anodizado

COMPATIBILIDAD ENERGETICA

GARANTIA

NOTAS

Disponible bajo pedido de KIT anti-vaho ART. CB3/1-CB3/2 y kit toma electrica + interruptor CB2

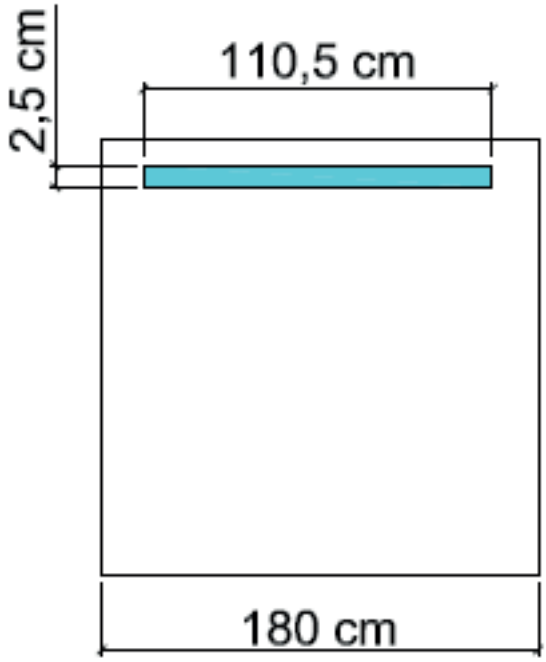

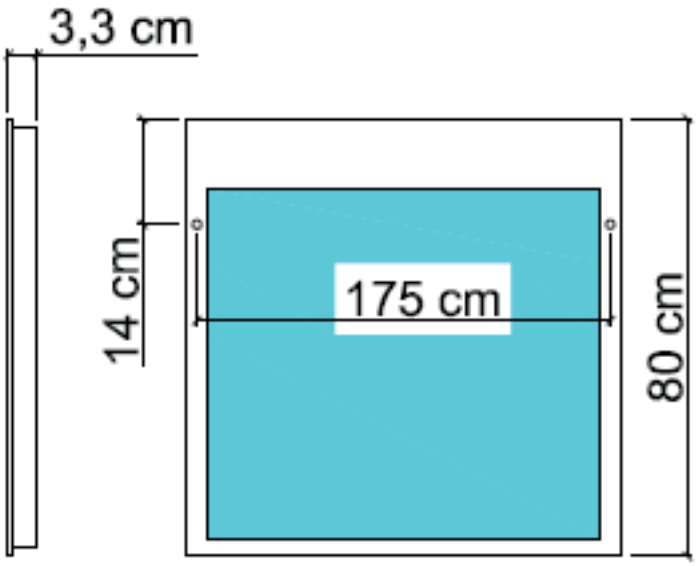

Via Meucci, 10 - 21049 Tradate (VA)
+39 0331 842272 +39 0331 842921
www.koh-i-noor.it www.kohinoorshop.it

KOH-I-NOOR
essenza italiana

ESPEJO ILUMINACION SUPERIOR art. 45751

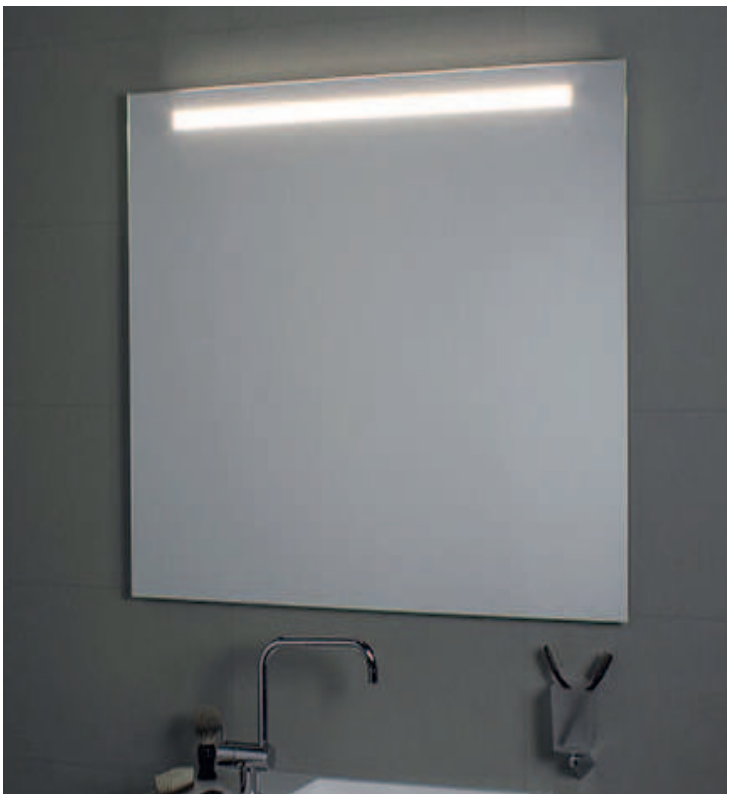

INFORMACIÓN TÉCNICA

Las lámparas se pueden sustituir con facilidad.
Porta lámpara y lámparas Made in Italy,
tubo neón T5 Osram, Clase II, IP44, 230V
lámparas 1 x 8 WATT medida 25 x 2,5cm, 280 lumen
luz blanca fría > 6500K CE
Conforme a la directiva 2006/95/EC y 2004/108/EC en términos de seguridad y de compatibilidad electromagnética

MATERIALES

Luna de alta calidad,
con espesor 5 mm,
producción ecológica sin plomo ni cobre.
Estructura en aluminio anodizado

COMPATIBILIDAD ENERGETICA

GARANTIA

NOTAS

Disponible bajo pedido de KIT anti-vaho ART. CB3/1-CB3/2 y kit toma electrica + interruptor CB2

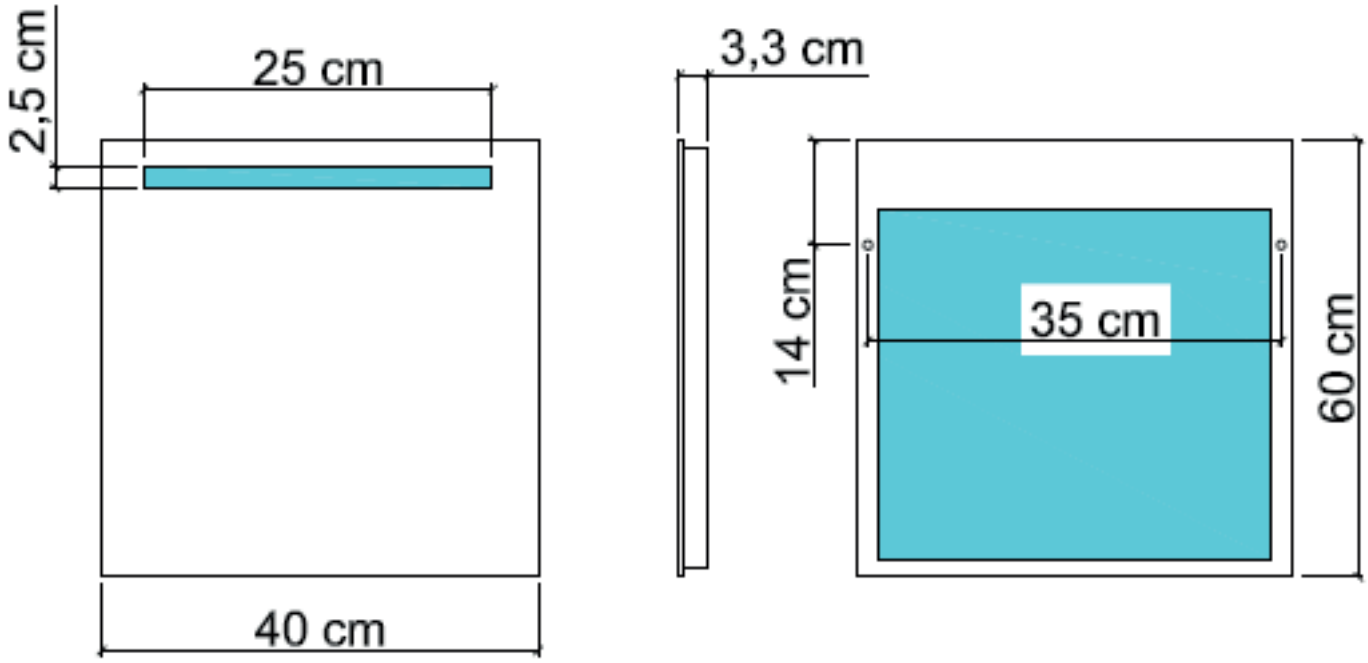

Via Meucci, 10 - 21049 Tradate (VA)
+39 0331 842272 +39 0331 842921
www.koh-i-noor.it www.kohinoorshop.it

KOH-I-NOOR
essenza italiana

ESPEJO ILUMINACION SUPERIOR art. 45752

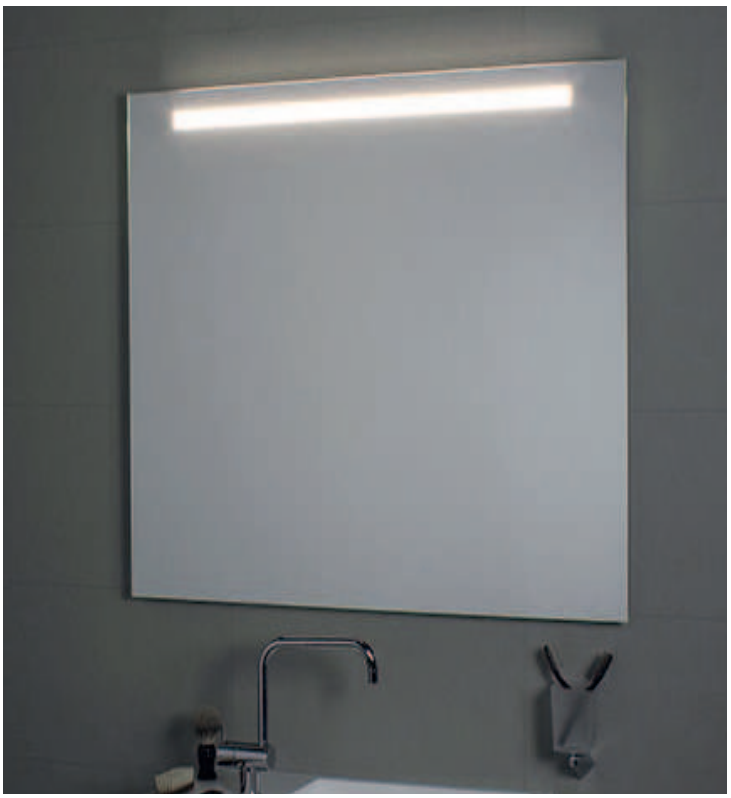

INFORMACIÓN TÉCNICA

Las lámparas se pueden sustituir con facilidad.
Porta lámpara y lámparas Made in Italy,
tubo neón T5 Osram, Clase II, IP44, 230V
lámparas 1 x 8 WATT medida 25 x 2,5cm, 280 lumen
luz blanca fría > 6500K CE
Conforme a la directiva 2006/95/EC y 2004/108/EC en términos de seguridad y de compatibilidad electromagnética

MATERIALES

Luna de alta calidad,
con espesor 5 mm,
producción ecológica sin plomo ni cobre.
Estructura en aluminio anodizado

COMPATIBILIDAD ENERGETICA

GARANTIA

NOTAS

Disponible bajo pedido de KIT anti-vaho ART. CB3/1-CB3/2 y kit toma electrica + interruptor CB2

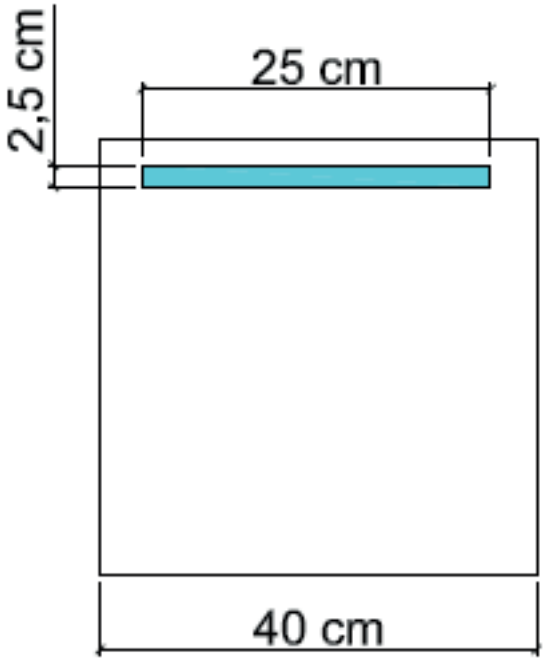

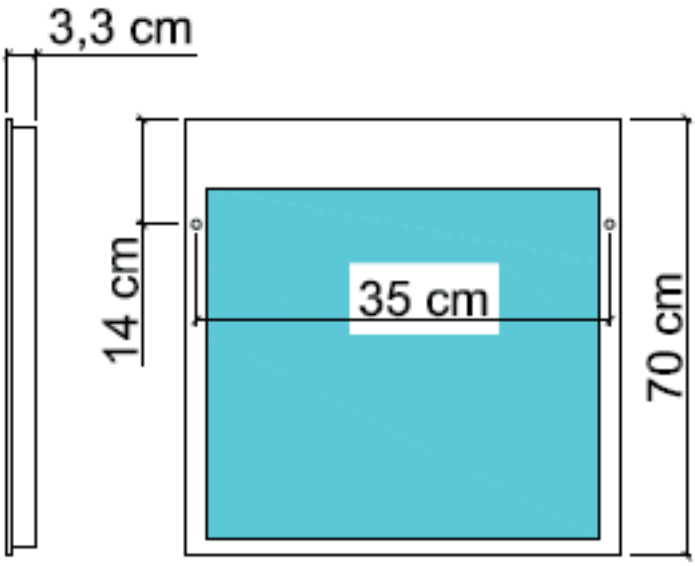

Via Meucci, 10 - 21049 Tradate (VA)
+39 0331 842272 +39 0331 842921
www.koh-i-noor.it www.kohinoorshop.it

KOH-I-NOOR
essenza italiana

ESPEJO ILUMINACION SUPERIOR art. 45753

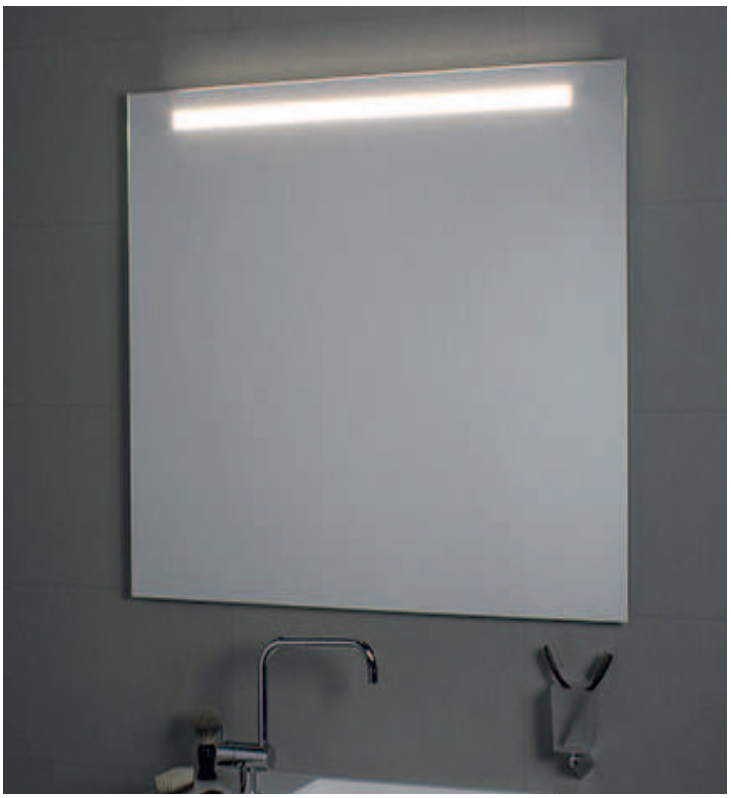

INFORMACIÓN TÉCNICA

Las lámparas se pueden sustituir con facilidad.
Porta lámpara y lámparas Made in Italy,
tubo neón T5 Osram, Clase II, IP44, 230V
lámparas 1 x 8 WATT medida 25 x 2,5cm, 280 lumen
luz blanca fría > 6500K CE
Conforme a la directiva 2006/95/EC y 2004/108/EC en términos de seguridad y de compatibilidad electromagnética

MATERIALES

Luna de alta calidad,
con espesor 5 mm,
producción ecológica sin plomo ni cobre.
Estructura en aluminio anodizado

COMPATIBILIDAD ENERGETICA

GARANTIA

NOTAS

Disponible bajo pedido de KIT anti-vaho ART. CB3/1-CB3/2 y kit toma electrica + interruptor CB2

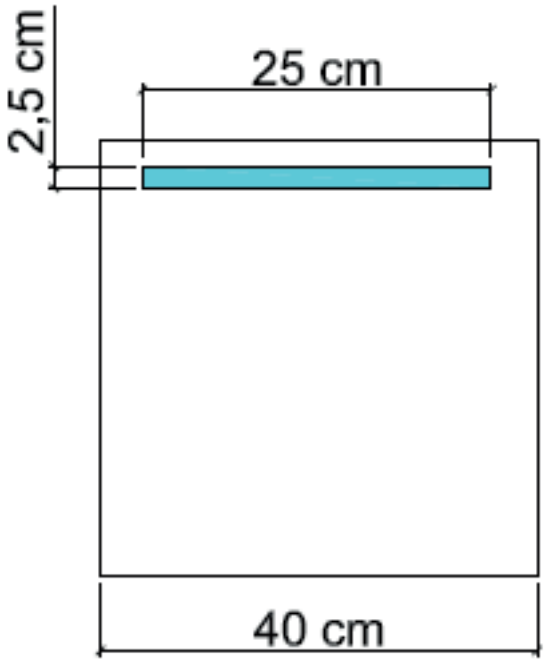

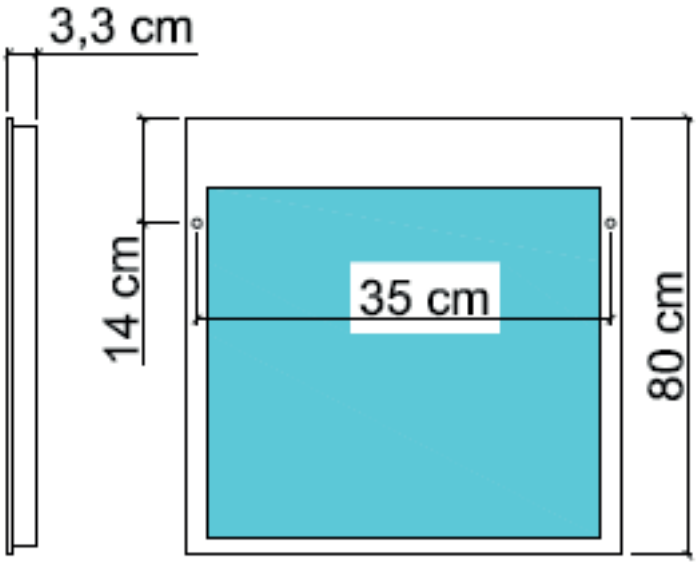

Via Meucci, 10 - 21049 Tradate (VA)
+39 0331 842272 +39 0331 842921
www.koh-i-noor.it www.kohinoorshop.it

KOH-I-NOOR
essenza italiana

ESPEJO ILUMINACION SUPERIOR art. 45754

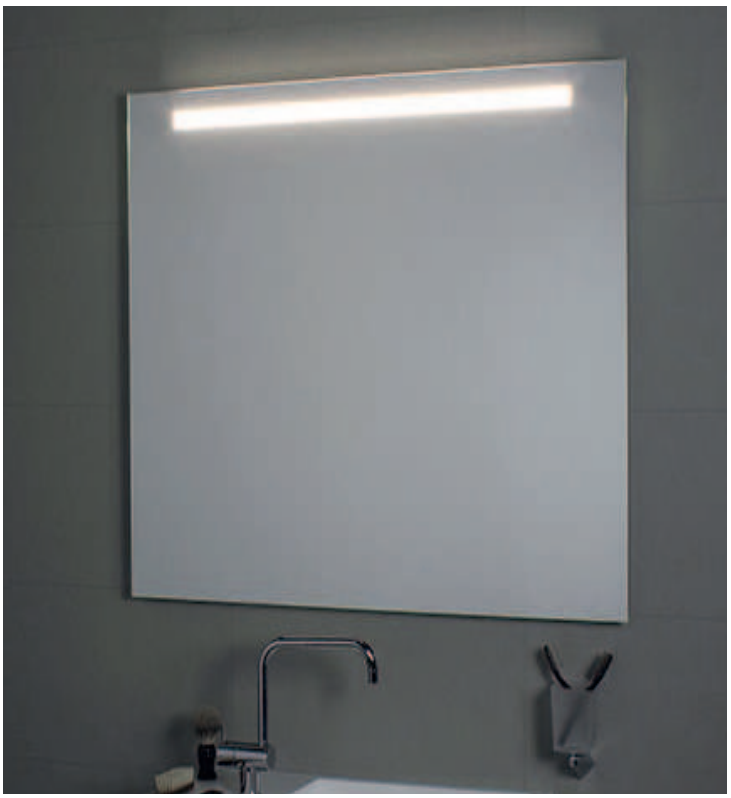

INFORMACIÓN TÉCNICA

Las lámparas se pueden sustituir con facilidad.
Porta lámpara y lámparas Made in Italy,
tubo neón T5 Osram, Clase II, IP44, 230V
lámparas 1 x 8 WATT medida 25 x 2,5cm, 280 lumen
luz blanca fría > 6500K CE
Conforme a la directiva 2006/95/EC y 2004/108/EC en términos de seguridad y de compatibilidad electromagnética

MATERIALES

Luna de alta calidad,
con espesor 5 mm,
producción ecológica sin plomo ni cobre.
Estructura en aluminio anodizado

COMPATIBILIDAD ENERGETICA

GARANTIA

NOTAS

Disponible bajo pedido de KIT anti-vaho ART. CB3/1-CB3/2 y kit toma electrica + interruptor CB2

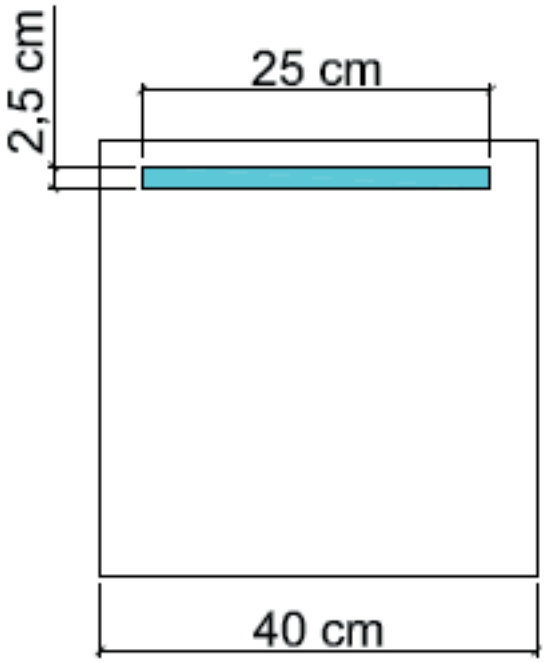

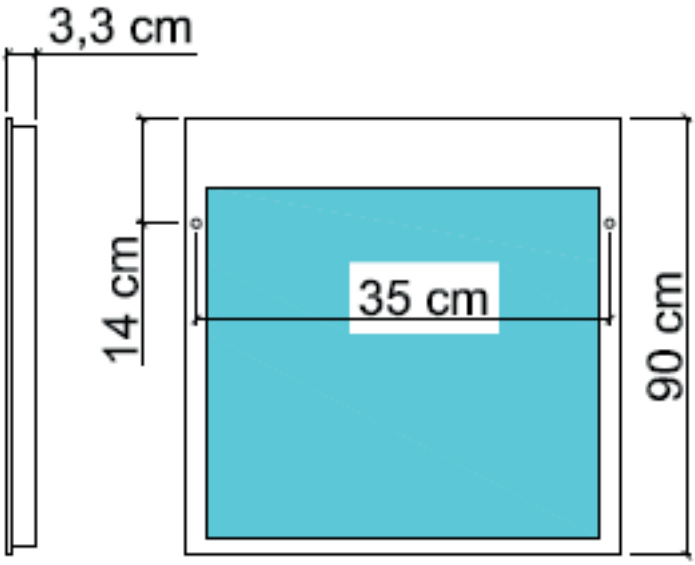

Via Meucci, 10 - 21049 Tradate (VA)
+39 0331 842272 +39 0331 842921
www.koh-i-noor.it www.kohinoorshop.it

KOH-I-NOOR
essenza italiana

ESPEJO ILUMINACION SUPERIOR art. 45755

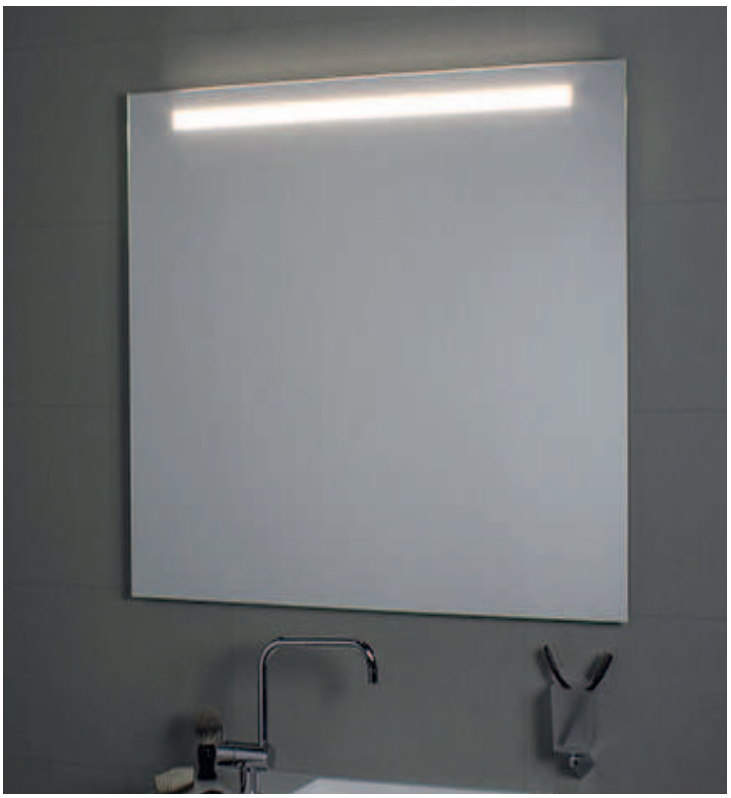

INFORMACIÓN TÉCNICA

Las lámparas se pueden sustituir con facilidad.
Porta lámpara y lámparas Made in Italy,
tubo neón T5 Osram, Clase II, IP44, 230V
lámparas 1 x 8 WATT medida 25 x 2,5cm, 280 lumen
luz blanca fría > 6500K CE
Conforme a la directiva 2006/95/EC y 2004/108/EC en términos de seguridad y de compatibilidad electromagnética

MATERIALES

Luna de alta calidad,
con espesor 5 mm,
producción ecológica sin plomo ni cobre.
Estructura en aluminio anodizado

COMPATIBILIDAD ENERGETICA

GARANTIA

NOTAS

Disponible bajo pedido de KIT anti-vaho ART. CB3/1-CB3/2 y kit toma electrica + interruptor CB2

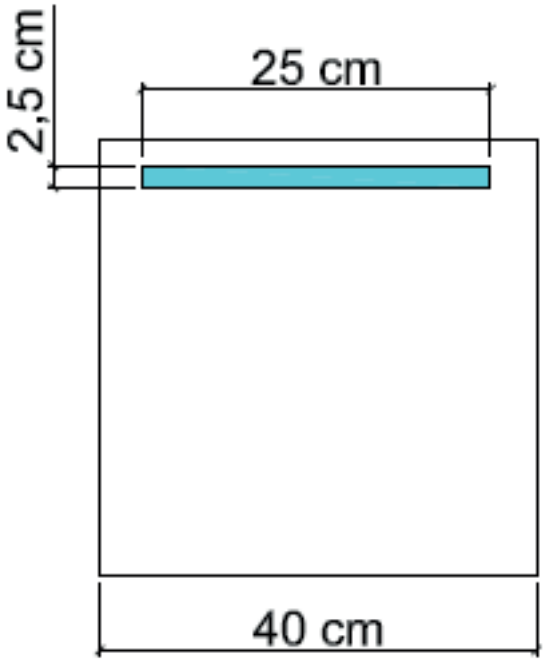

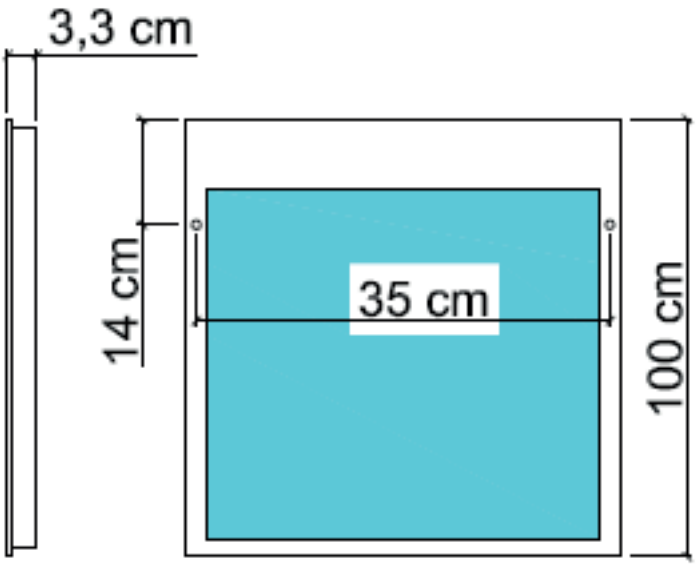

Via Meucci, 10 - 21049 Tradate (VA)
+39 0331 842272 +39 0331 842921
www.koh-i-noor.it www.kohinoorshop.it

KOH-I-NOOR
essenza italiana

ESPEJO ILUMINACION SUPERIOR art. 45756

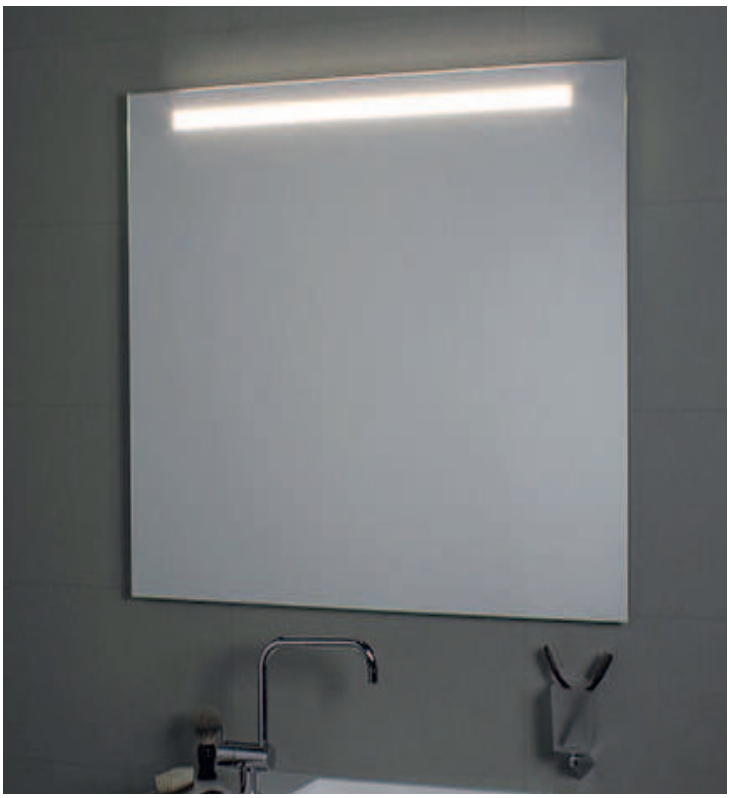

INFORMACIÓN TÉCNICA

Las lámparas se pueden sustituir con facilidad.
Porta lámpara y lámparas Made in Italy,
tubo neón T5 Osram, Clase II, IP44, 230V
lámparas 1 x 8 WATT medida 25 x 2,5cm, 280 lumen
luz blanca fría > 6500K CE
Conforme a la directiva 2006/95/EC y 2004/108/EC en términos de seguridad y de compatibilidad electromagnética

MATERIALES

Luna de alta calidad,
con espesor 5 mm,
producción ecológica sin plomo ni cobre.
Estructura en aluminio anodizado

COMPATIBILIDAD ENERGETICA

GARANTIA

NOTAS

Disponible bajo pedido de KIT anti-vaho ART. CB3/1-CB3/2 y kit toma electrica + interruptor CB2

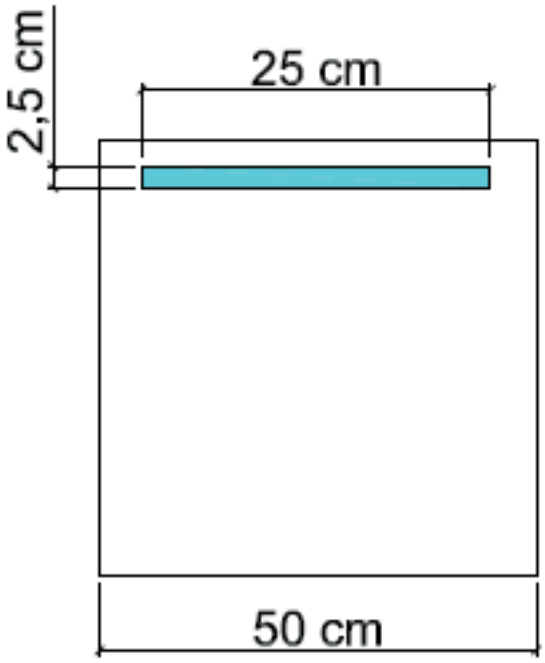

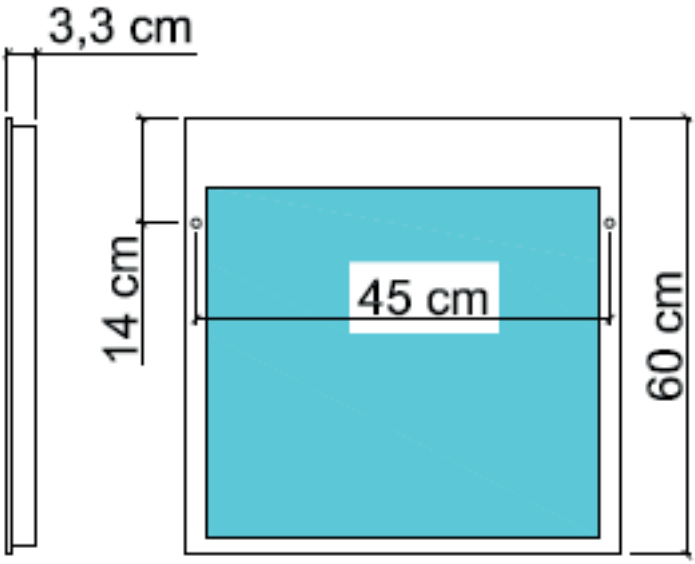

Via Meucci, 10 - 21049 Tradate (VA)
+39 0331 842272 +39 0331 842921
www.koh-i-noor.it www.kohinoorshop.it

KOH-I-NOOR
essenza italiana

ESPEJO ILUMINACION SUPERIOR art. 45757

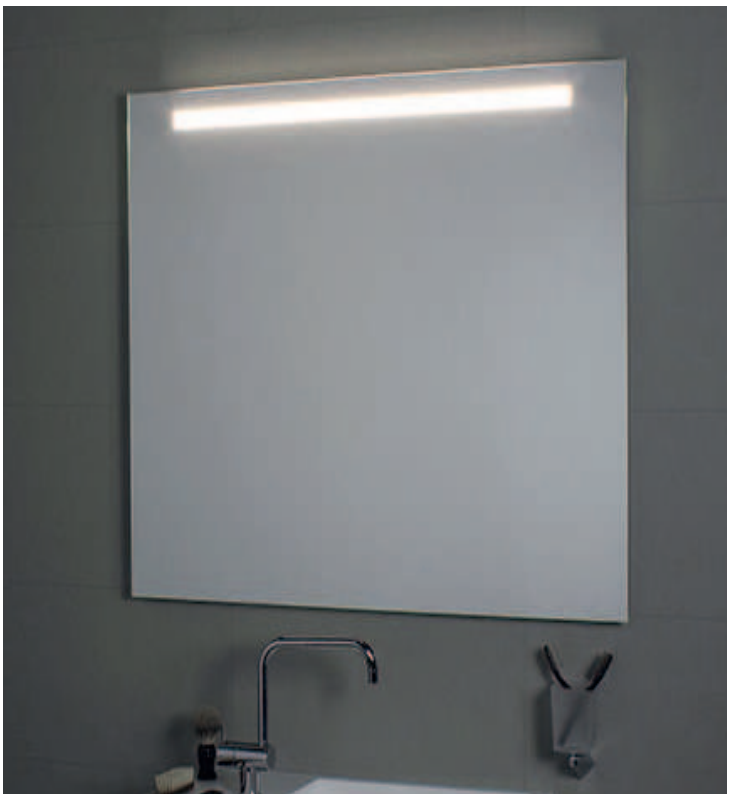

INFORMACIÓN TÉCNICA

Las lámparas se pueden sustituir con facilidad.
Porta lámpara y lámparas Made in Italy,
tubo neón T5 Osram, Clase II, IP44, 230V
lámparas 1 x 8 WATT medida 25 x 2,5cm, 280 lumen
luz blanca fría > 6500K CE
Conforme a la directiva 2006/95/EC y 2004/108/EC en términos de seguridad y de compatibilidad electromagnética

MATERIALES

Luna de alta calidad,
con espesor 5 mm,
producción ecológica sin plomo ni cobre.
Estructura en aluminio anodizado

COMPATIBILIDAD ENERGETICA

GARANTIA

NOTAS

Disponible bajo pedido de KIT anti-vaho ART. CB3/1-CB3/2 y kit toma electrica + interruptor CB2

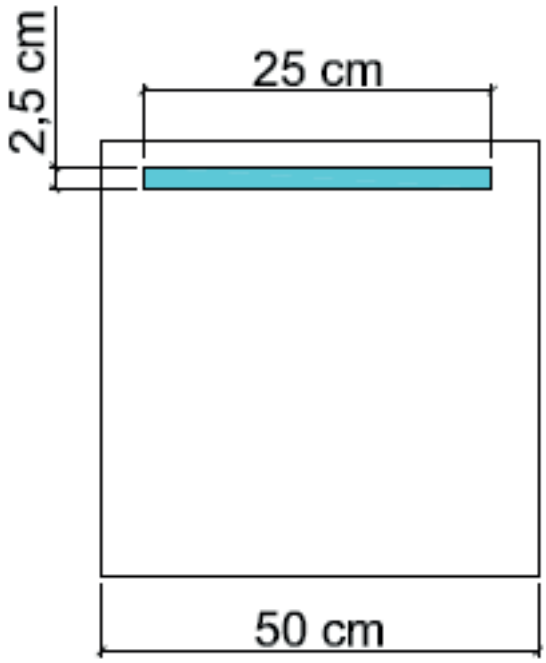

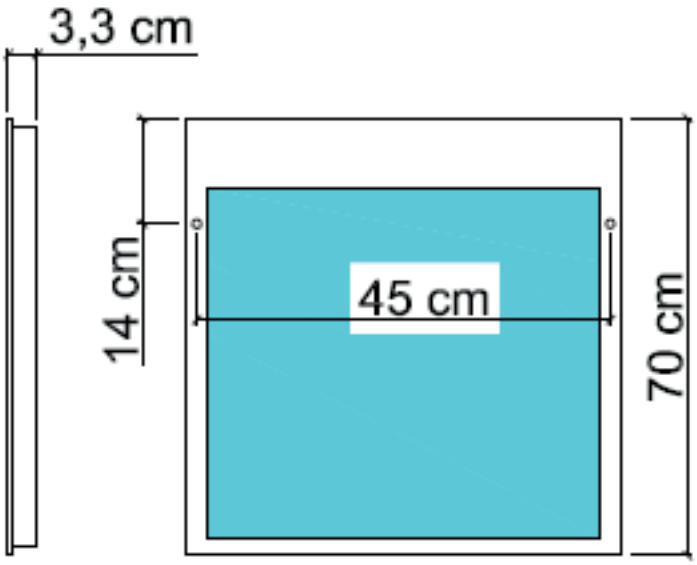

Via Meucci, 10 - 21049 Tradate (VA)
+39 0331 842272 +39 0331 842921
www.koh-i-noor.it www.kohinoorshop.it

KOH-I-NOOR
essenza italiana

ESPEJO ILUMINACION SUPERIOR art. 45758

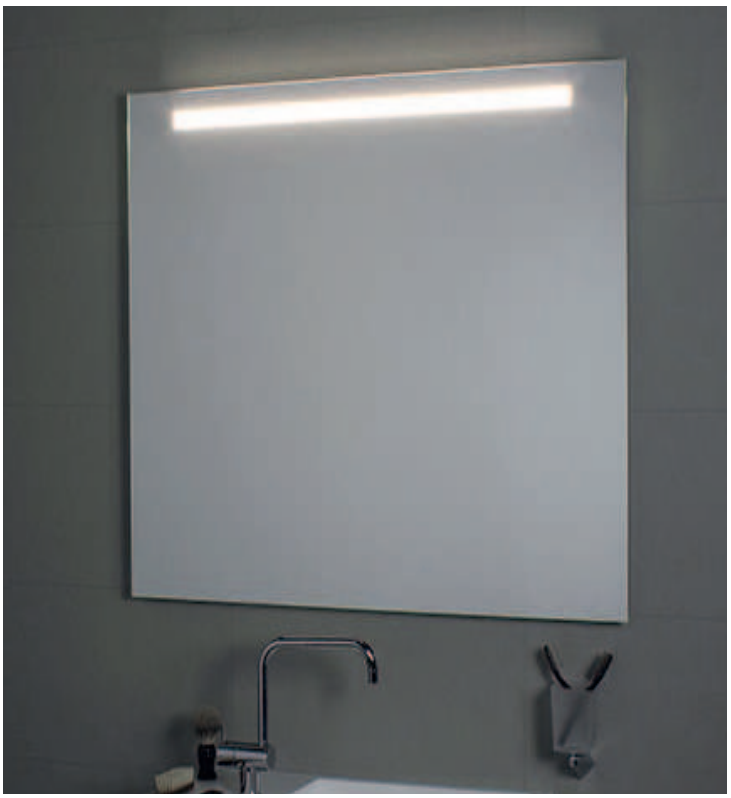

INFORMACIÓN TÉCNICA

Las lámparas se pueden sustituir con facilidad.
Porta lámpara y lámparas Made in Italy,
tubo neón T5 Osram, Clase II, IP44, 230V
lámparas 1 x 8 WATT medida 25 x 2,5cm, 280 lumen
luz blanca fría > 6500K CE
Conforme a la directiva 2006/95/EC y 2004/108/EC en términos de seguridad y de compatibilidad electromagnética

MATERIALES

Luna de alta calidad,
con espesor 5 mm,
producción ecológica sin plomo ni cobre.
Estructura en aluminio anodizado

COMPATIBILIDAD ENERGETICA

GARANTIA

NOTAS

Disponible bajo pedido de KIT anti-vaho ART. CB3/1-CB3/2 y kit toma electrica + interruptor CB2

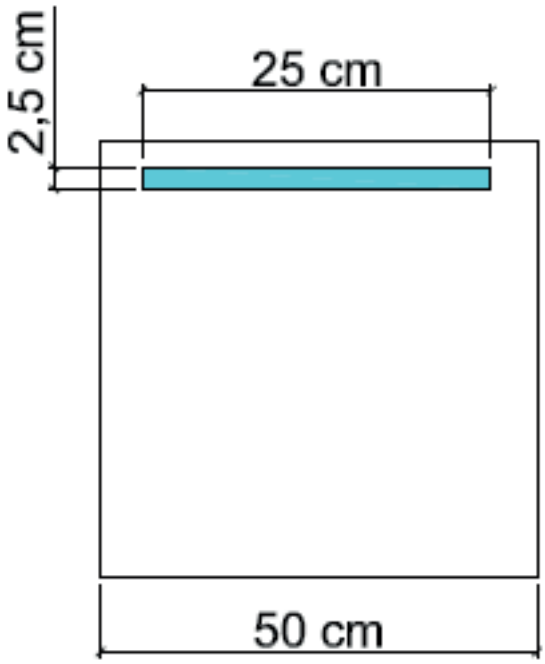

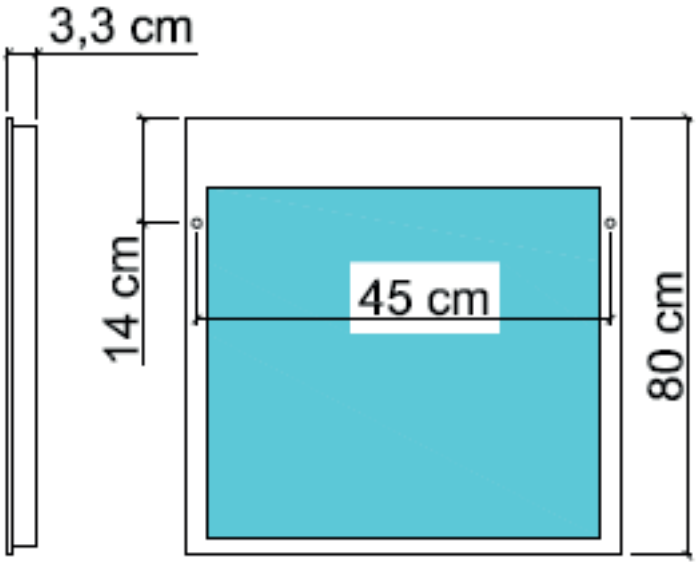

Via Meucci, 10 - 21049 Tradate (VA)
+39 0331 842272 +39 0331 842921
www.koh-i-noor.it www.kohinoorshop.it

KOH-I-NOOR
essenza italiana

ESPEJO ILUMINACION SUPERIOR art. 45759

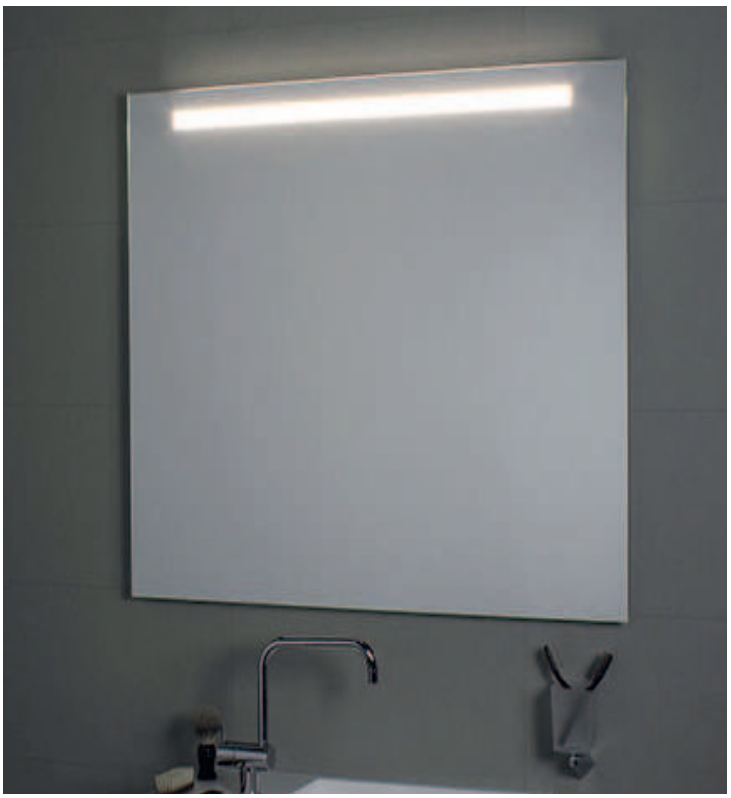

INFORMACIÓN TÉCNICA

Las lámparas se pueden sustituir con facilidad.
Porta lámpara y lámparas Made in Italy,
tubo neón T5 Osram, Clase II, IP44, 230V
lámparas 1 x 8 WATT medida 25 x 2,5cm, 280 lumen
luz blanca fría > 6500K CE
Conforme a la directiva 2006/95/EC y 2004/108/EC en términos de seguridad y de compatibilidad electromagnética

MATERIALES

Luna de alta calidad,
con espesor 5 mm,
producción ecológica sin plomo ni cobre.
Estructura en aluminio anodizado

COMPATIBILIDAD ENERGETICA

GARANTIA

NOTAS

Disponible bajo pedido de KIT anti-vaho ART. CB3/1-CB3/2 y kit toma electrica + interruptor CB2

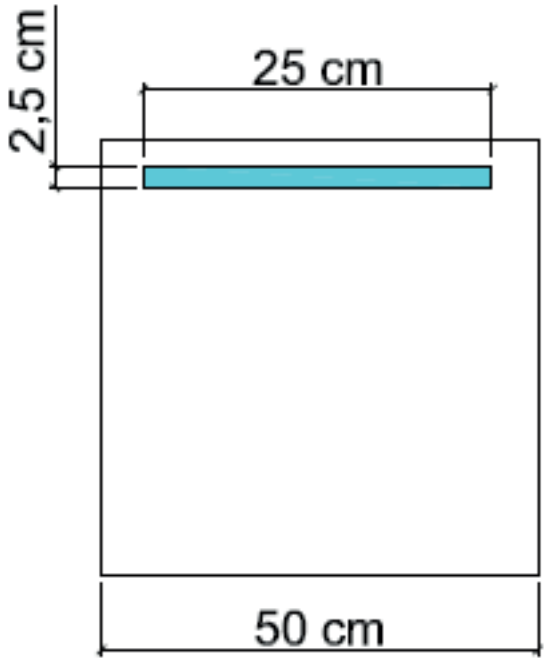

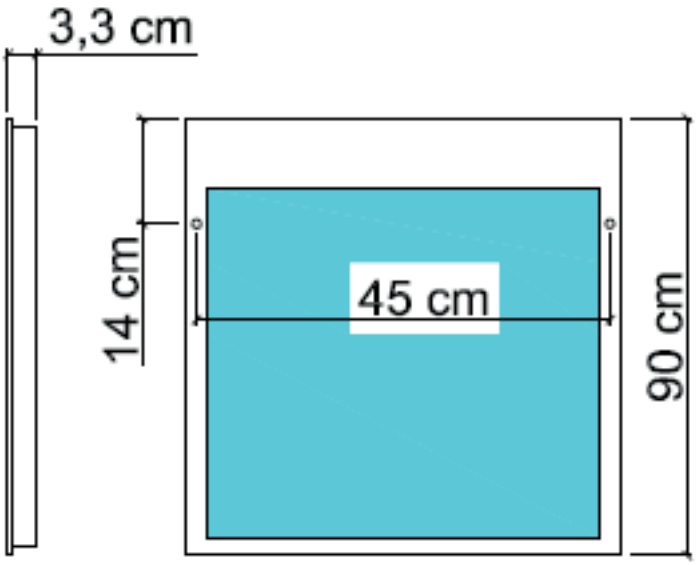

Via Meucci, 10 - 21049 Tradate (VA)
+39 0331 842272 +39 0331 842921
www.koh-i-noor.it www.kohinoorshop.it

KOH-I-NOOR
essenza italiana

ESPEJO ILUMINACION SUPERIOR art. 45760

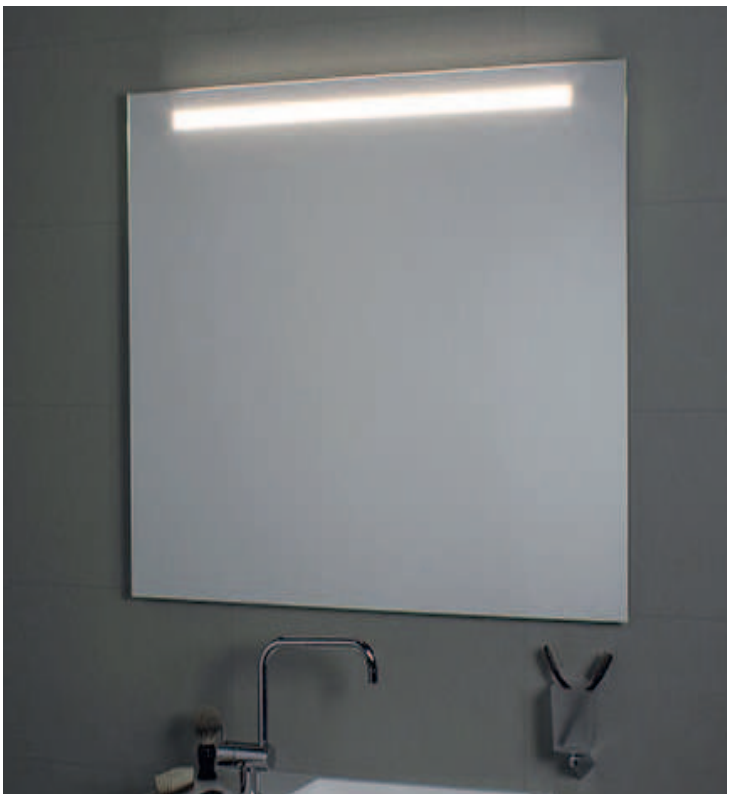

INFORMACIÓN TÉCNICA

Las lámparas se pueden sustituir con facilidad.
Porta lámpara y lámparas Made in Italy,
tubo neón T5 Osram, Clase II, IP44, 230V
lámparas 1 x 8 WATT medida 25 x 2,5cm, 280 lumen
luz blanca fría > 6500K CE
Conforme a la directiva 2006/95/EC y 2004/108/EC en términos de seguridad y de compatibilidad electromagnética

MATERIALES

Luna de alta calidad,
con espesor 5 mm,
producción ecológica sin plomo ni cobre.
Estructura en aluminio anodizado

COMPATIBILIDAD ENERGETICA

GARANTIA

NOTAS

Disponible bajo pedido de KIT anti-vaho ART. CB3/1-CB3/2 y kit toma electrica + interruptor CB2

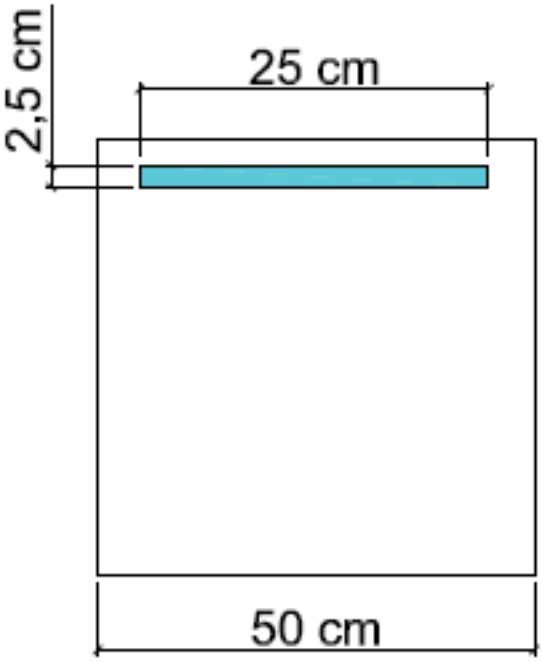

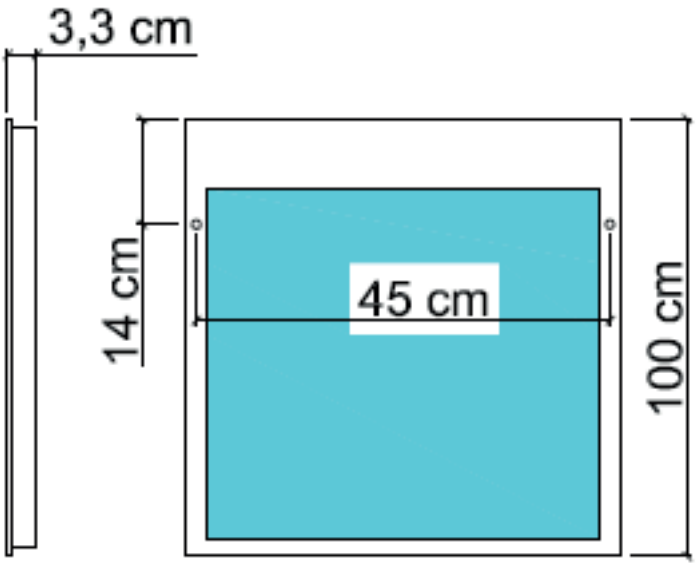

Via Meucci, 10 - 21049 Tradate (VA)
+39 0331 842272 +39 0331 842921
www.koh-i-noor.it www.kohinoorshop.it

KOH-I-NOOR
essenza italiana

ESPEJO ILUMINACION SUPERIOR art. 45761

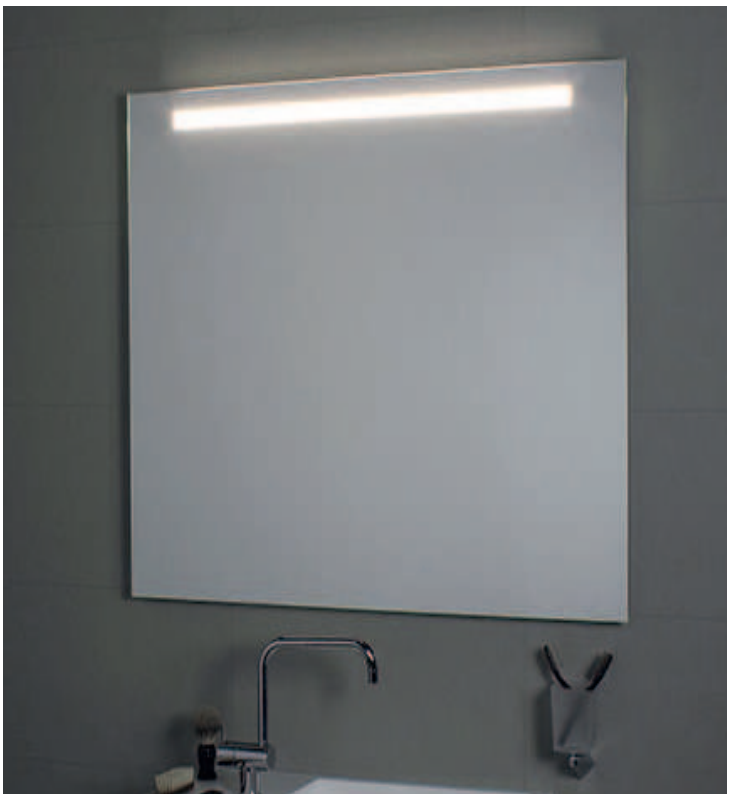

INFORMACIÓN TÉCNICA

Las lámparas se pueden sustituir con facilidad.
Porta lámpara y lámparas Made in Italy,
tubo neón T5 Osram, Clase II, IP44, 230V
lámparas 1 x 24 WATT medida 49.5 x 2,5cm, 930 lumen
luz blanca fría > 6500K CE
Conforme a la directiva 2006/95/EC y 2004/108/EC en términos de seguridad y de compatibilidad electromagnética

MATERIALES

Luna de alta calidad,
con espesor 5 mm,
producción ecológica sin plomo ni cobre.
Estructura en aluminio anodizado

COMPATIBILIDAD ENERGETICA

GARANTIA

NOTAS

Disponible bajo pedido de KIT anti-vaho ART. CB3/1-CB3/2 y kit toma electrica + interruptor CB2

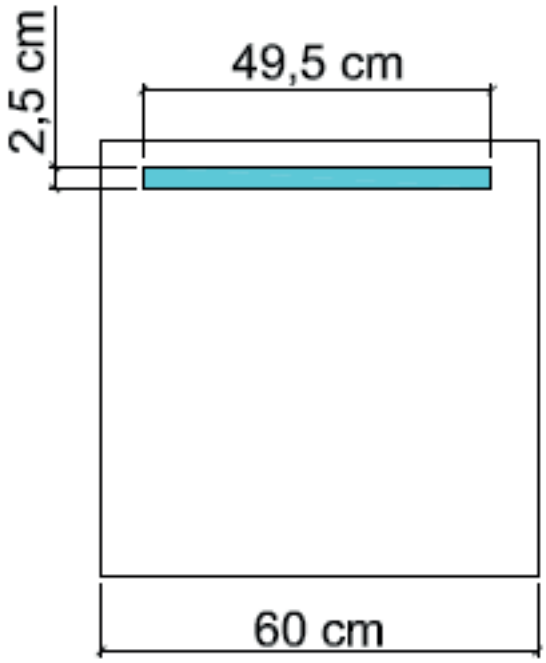

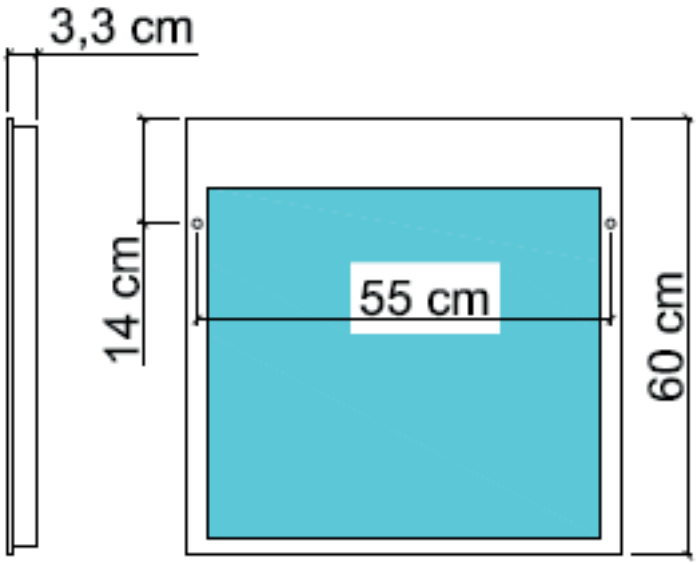

Via Meucci, 10 - 21049 Tradate (VA)
+39 0331 842272 +39 0331 842921
www.koh-i-noor.it www.kohinoorshop.it

KOH-I-NOOR
essenza italiana

ESPEJO ILUMINACION SUPERIOR art. 45762

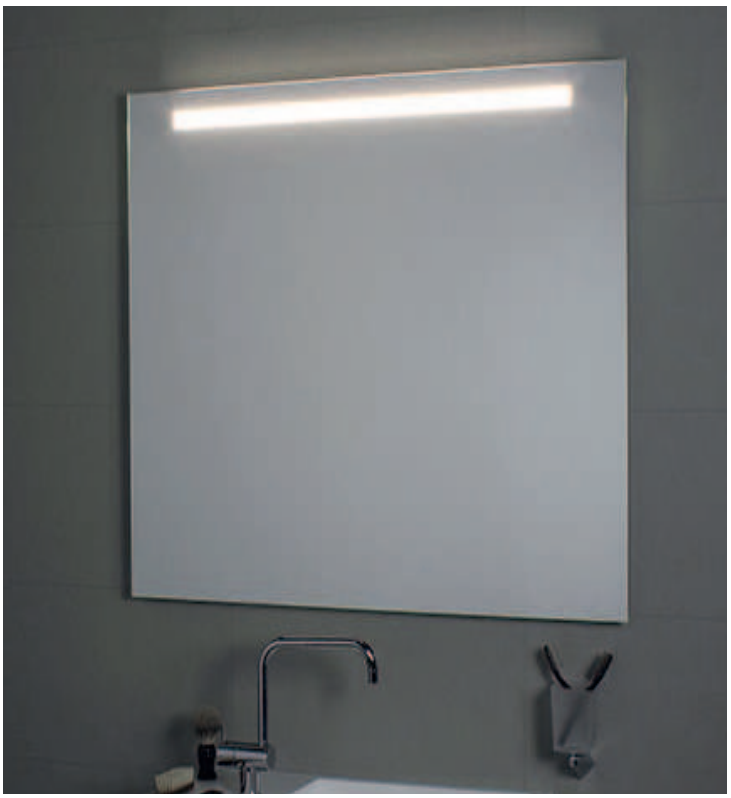

INFORMACIÓN TÉCNICA

Las lámparas se pueden sustituir con facilidad.
Porta lámpara y lámparas Made in Italy,
tubo neón T5 Osram, Clase II, IP44, 230V
lámparas 1 x 24 WATT medida 49.5 x 2,5cm, 930 lumen
luz blanca fría > 6500K CE
Conforme a la directiva 2006/95/EC y 2004/108/EC en términos de seguridad y de compatibilidad electromagnética

MATERIALES

Luna de alta calidad,
con espesor 5 mm,
producción ecológica sin plomo ni cobre.
Estructura en aluminio anodizado

COMPATIBILIDAD ENERGETICA

GARANTIA

NOTAS

Disponible bajo pedido de KIT anti-vaho ART. CB3/1-CB3/2 y kit toma electrica + interruptor CB2

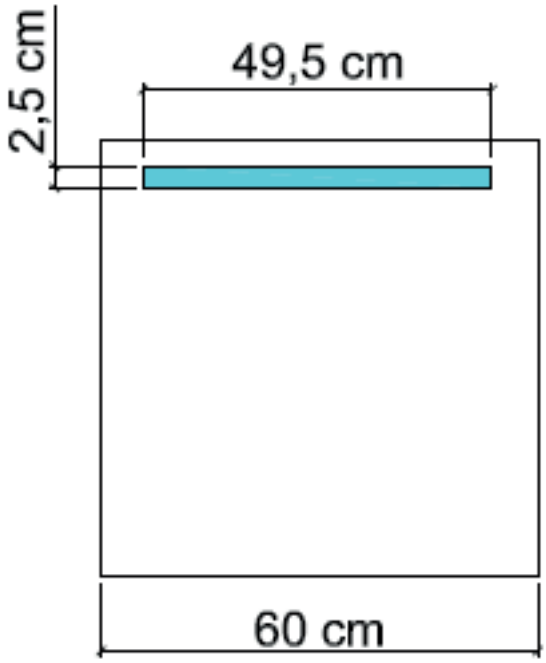

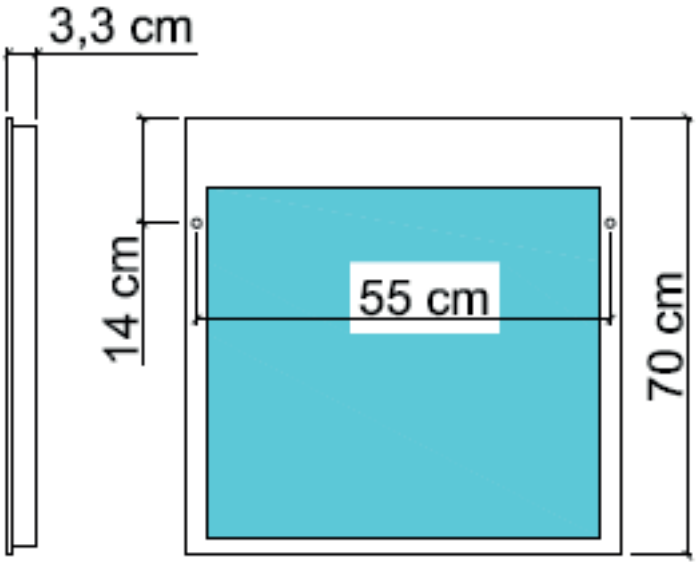

Via Meucci, 10 - 21049 Tradate (VA)
+39 0331 842272 +39 0331 842921
www.koh-i-noor.it www.kohinoorshop.it

KOH-I-NOOR
essenza italiana

ESPEJO ILUMINACION SUPERIOR art. 45763

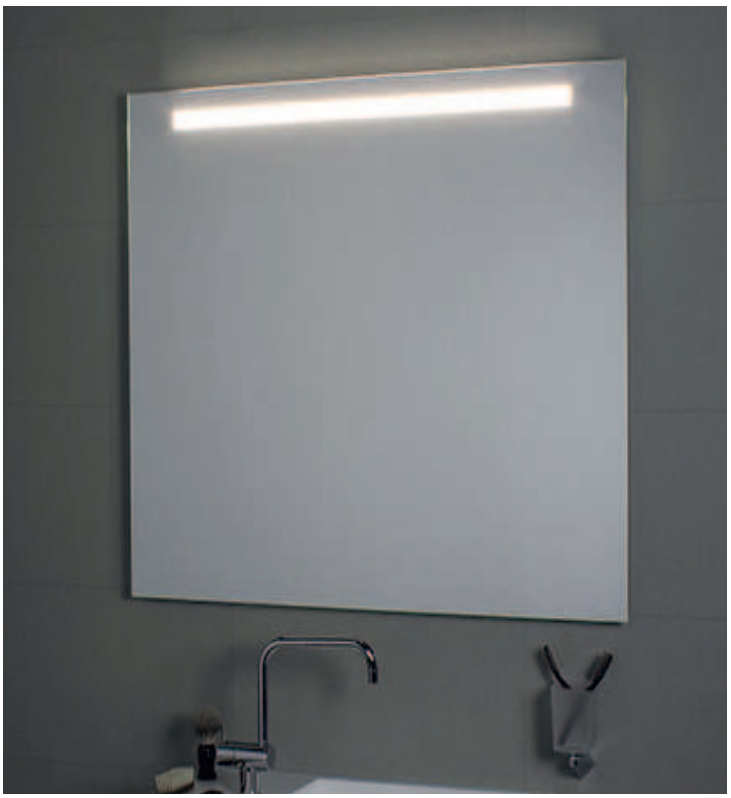

INFORMACIÓN TÉCNICA

Las lámparas se pueden sustituir con facilidad.
Porta lámpara y lámparas Made in Italy,
tubo neón T5 Osram, Clase II, IP44, 230V
lámparas 1 x 24 WATT medida 49.5 x 2,5cm, 930 lumen
luz blanca fría > 6500K CE
Conforme a la directiva 2006/95/EC y 2004/108/EC en términos de seguridad y de compatibilidad electromagnética

MATERIALES

Luna de alta calidad,
con espesor 5 mm,
producción ecológica sin plomo ni cobre.
Estructura en aluminio anodizado

COMPATIBILIDAD ENERGETICA

GARANTIA

NOTAS

Disponible bajo pedido de KIT anti-vaho ART. CB3/1-CB3/2 y kit toma electrica + interruptor CB2

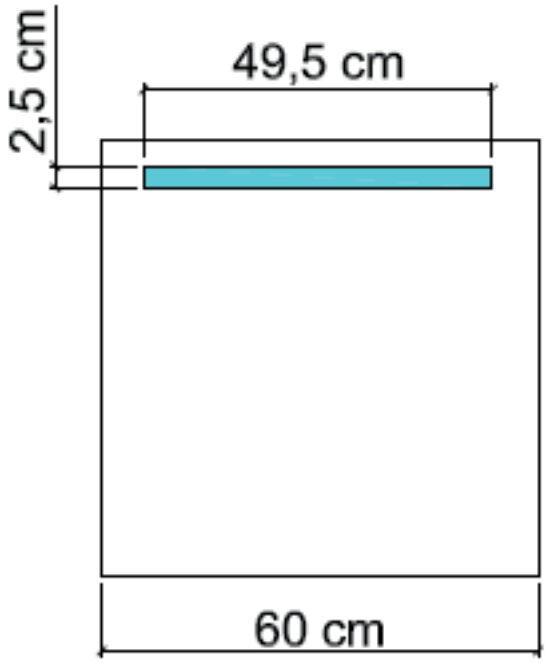

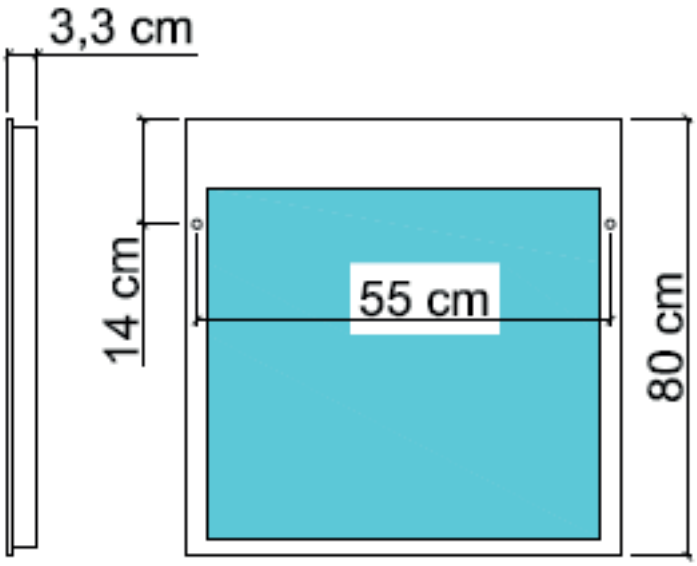

Via Meucci, 10 - 21049 Tradate (VA)
+39 0331 842272 +39 0331 842921
www.koh-i-noor.it www.kohinoorshop.it

KOH-I-NOOR
essenza italiana

ESPEJO ILUMINACION SUPERIOR art. 45764

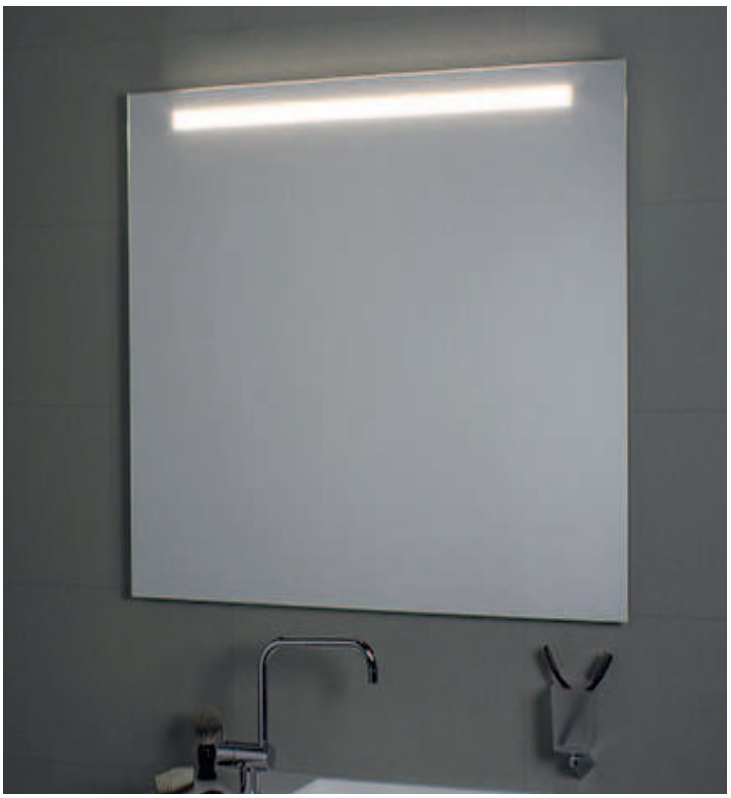

INFORMACIÓN TÉCNICA

Las lámparas se pueden sustituir con facilidad.
Porta lámpara y lámparas Made in Italy,
tubo neón T5 Osram, Clase II, IP44, 230V
lámparas 1 x 24 WATT medida 49.5 x 2,5cm, 930 lumen
luz blanca fría > 6500K CE
Conforme a la directiva 2006/95/EC y 2004/108/EC en términos de seguridad y de compatibilidad electromagnética

MATERIALES

Luna de alta calidad,
con espesor 5 mm,
producción ecológica sin plomo ni cobre.
Estructura en aluminio anodizado

COMPATIBILIDAD ENERGETICA

GARANTIA

NOTAS

Disponible bajo pedido de KIT anti-vaho ART. CB3/1-CB3/2 y kit toma electrica + interruptor CB2

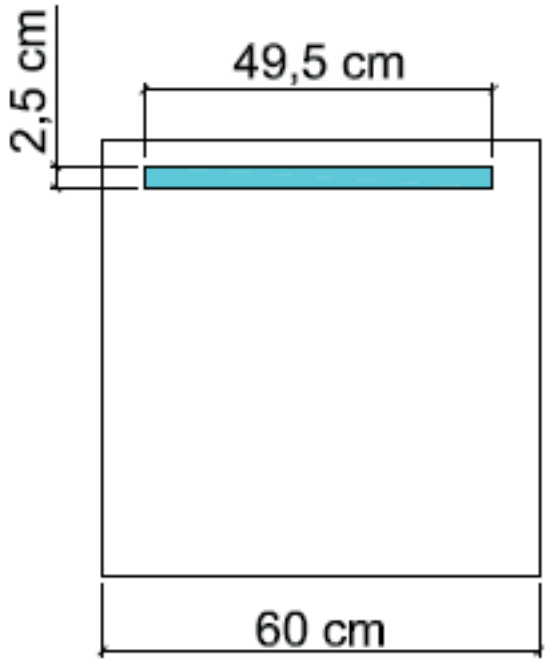

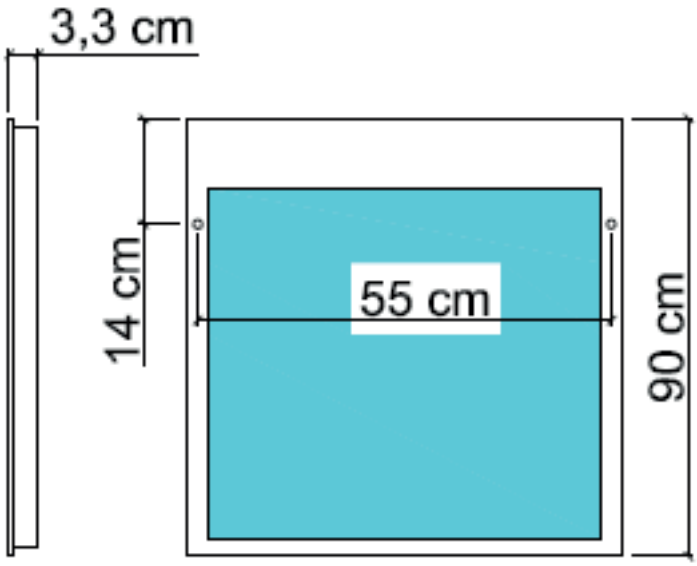

Via Meucci, 10 - 21049 Tradate (VA)
+39 0331 842272 +39 0331 842921
www.koh-i-noor.it www.kohinoorshop.it

KOH-I-NOOR
essenza italiana

ESPEJO ILUMINACION SUPERIOR art. 45765

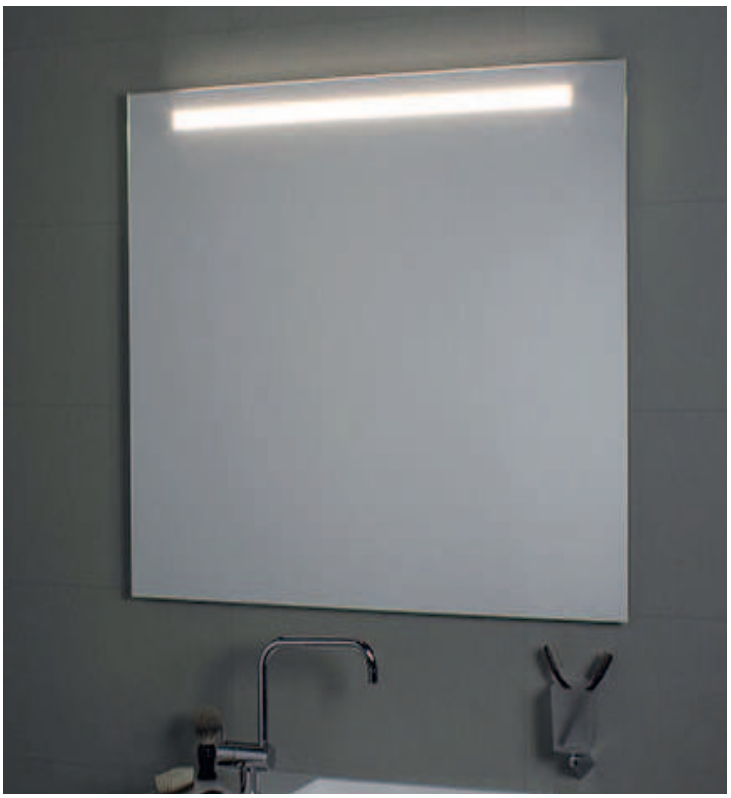

INFORMACIÓN TÉCNICA

Las lámparas se pueden sustituir con facilidad.
Porta lámpara y lámparas Made in Italy,
tubo neón T5 Osram, Clase II, IP44, 230V
lámparas 1 x 24 WATT medida 49.5 x 2,5cm, 930 lumen
luz blanca fría > 6500K CE
Conforme a la directiva 2006/95/EC y 2004/108/EC en términos de seguridad y de compatibilidad electromagnética

MATERIALES

Luna de alta calidad,
con espesor 5 mm,
producción ecológica sin plomo ni cobre.
Estructura en aluminio anodizado

COMPATIBILIDAD ENERGETICA

GARANTIA

NOTAS

Disponible bajo pedido de KIT anti-vaho ART. CB3/1-CB3/2 y kit toma electrica + interruptor CB2

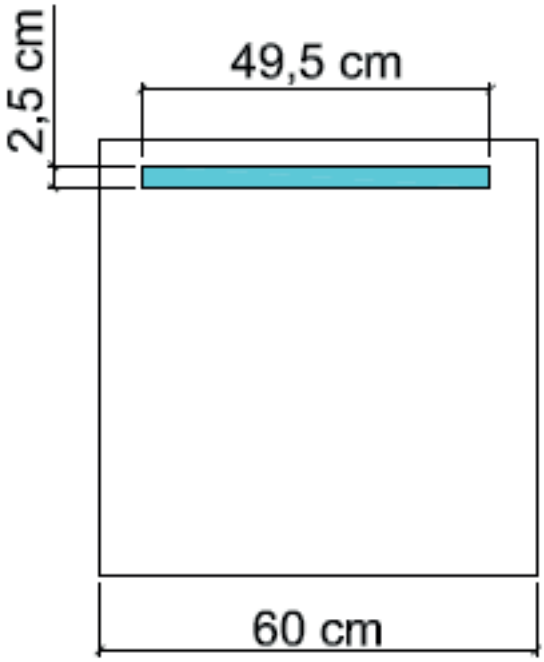

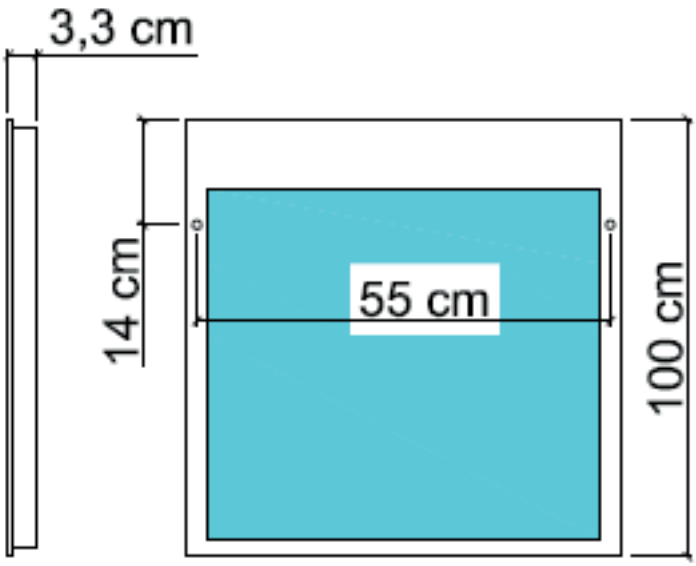

Via Meucci, 10 - 21049 Tradate (VA)
+39 0331 842272 +39 0331 842921
www.koh-i-noor.it www.kohinoorshop.it