KOH-I-NOOR
essenza italiana

SPECCHIERA ILLUMINAZIONE TRE LUCI art. 45922

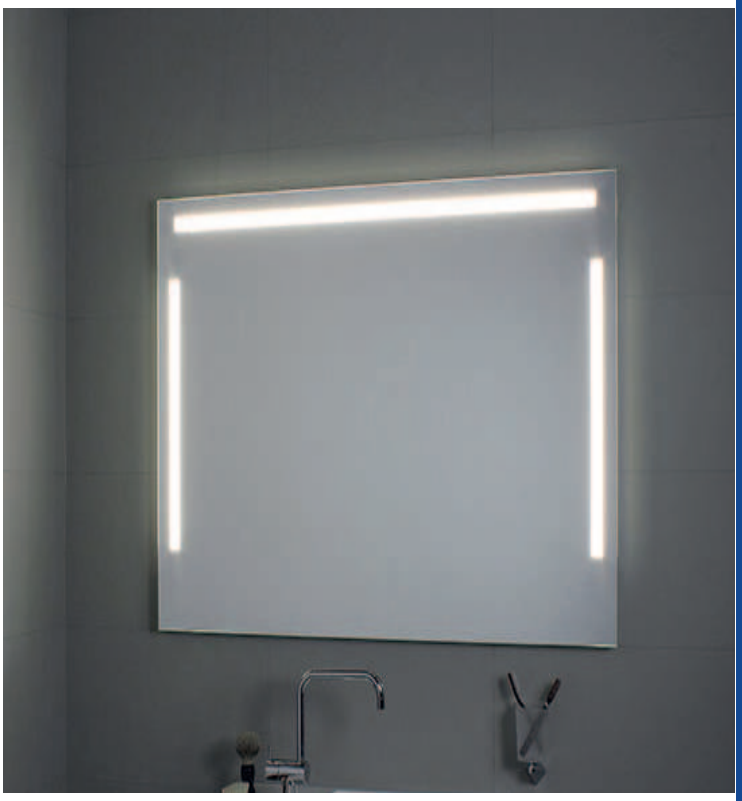

INFORMAZIONI TECNICHE

Le lampade sono facilmente sostituibili.
Portalampada Made in Italy, neon T5 Osram
Classell, IP44, lampade 2 x 24 WATT misura 49,5cm. x 2,5 e
1 x 54 WATT misura 110cm. x 2.5 4060 lumen colore bianco
freddo > 6500K
CE
Conformi alle direttive 2006/95/EC e 2004/108/EC in termini di
sicurezza elettrica e di compatibilità elettromagnetica

MATERIALI

Cristallo di alta qualità, spessore 5
mm, fabbricazione ecologica esente
da piombo e rame.
Telaio in alluminio anodizzato.

COMPATIBILITA' ENERGETICA

GARANZIA

NOTE

Disponibili su richiesta KIT spina + interruttore ART. Cb2 e KIT ANTI-VAPORE ART. CB3/1-CB3/2

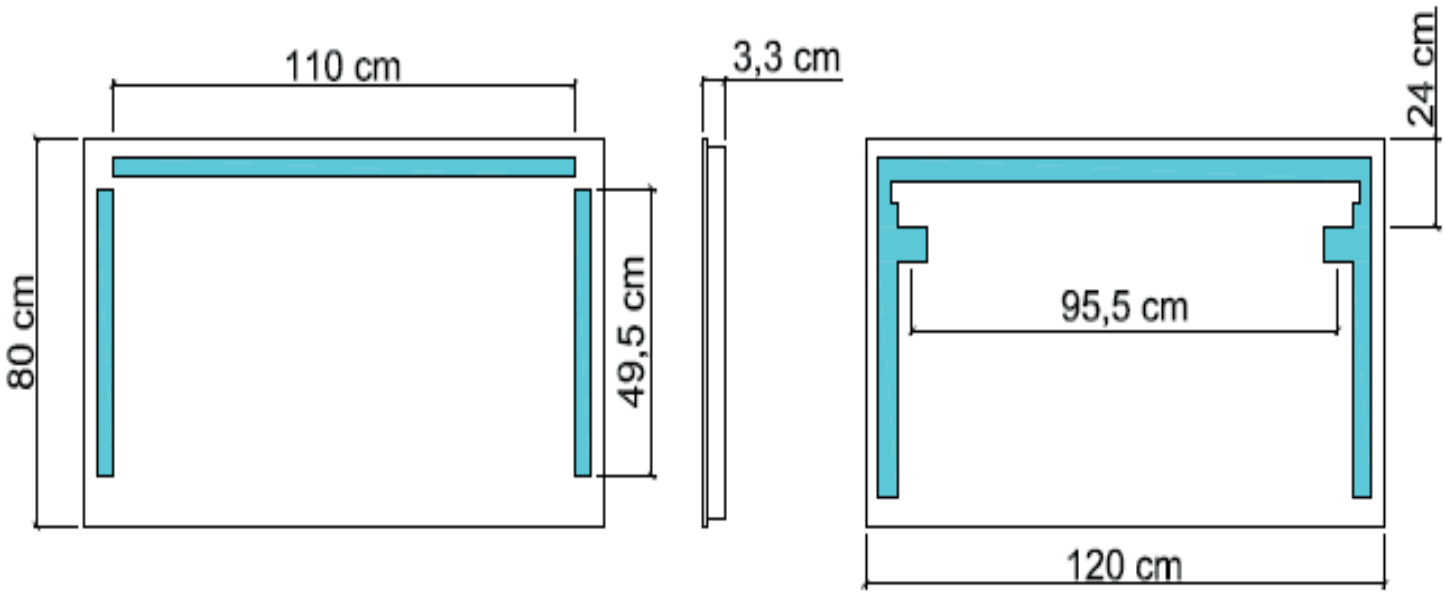

Via Meucci, 10 - 21049 Tradate (VA)
+39 0331 842272 +39 0331 842921
www.koh-i-noor.it www.kohinoorshop.it

KOH-I-NOOR
essenza italiana

SPECCHIERA ILLUMINAZIONE TRE LUCI art. 45923

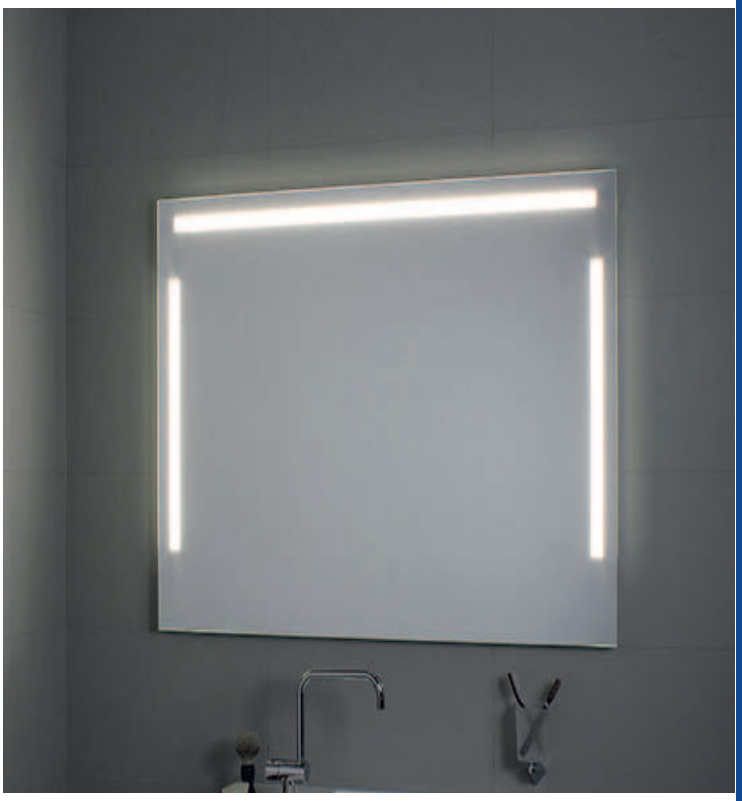

INFORMAZIONI TECNICHE

Le lampade sono facilmente sostituibili.
Portalampada Made in Italy, neon T5 Osram
Classell, IP44, lampade 2 x 24 WATT misura 49,5cm. x 2,5 e
1 x 54 WATT misura 110cm. x 2.5 4060 lumen colore bianco
freddo > 6500K
CE
Conformi alle direttive 2006/95/EC e 2004/108/EC in termini di
sicurezza elettrica e di compatibilità elettromagnetica

MATERIALI

Cristallo di alta qualità, spessore 5
mm, fabbricazione ecologica esente
da piombo e rame.
Telaio in alluminio anodizzato.

COMPATIBILITA' ENERGETICA

GARANZIA

NOTE

Disponibili su richiesta KIT spina + interruttore ART. Cb2 e KIT ANTI-VAPORE ART. CB3/1-CB3/2

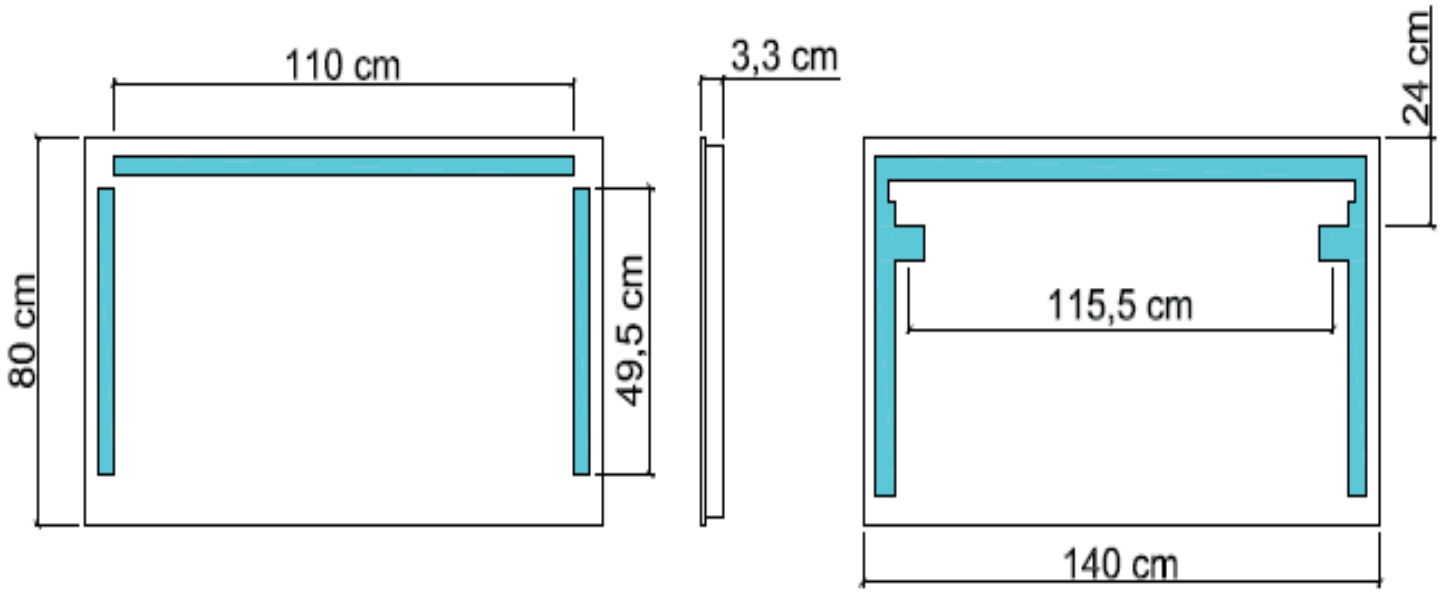

Via Meucci, 10 - 21049 Tradate (VA)
+39 0331 842272 +39 0331 842921
www.koh-i-noor.it www.kohinoorshop.it

KOH-I-NOOR
essenza italiana

SPECCHIERA ILLUMINAZIONE TRE LUCI art. 45924

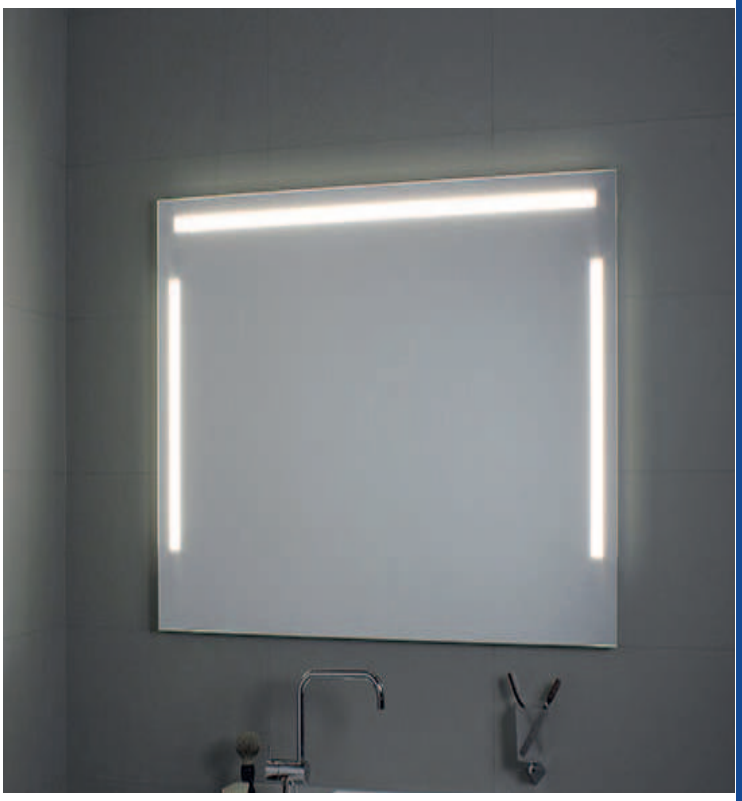

INFORMAZIONI TECNICHE

Le lampade sono facilmente sostituibili.
Portalampada Made in Italy, neon T5 Osram
Classell, IP44, lampade 2 x 24 WATT misura 49,5cm. x 2,5 e 1 x 54 WATT misura 110cm. x 2.5 4060 lumen colore bianco freddo > 6500K
CE
Conformi alle direttive 2006/95/EC e 2004/108/EC in termini di sicurezza elettrica e di compatibilità elettromagnetica

MATERIALI

Cristallo di alta qualità, spessore 5 mm, fabbricazione ecologica esente da piombo e rame.
Telaio in alluminio anodizzato.

COMPATIBILITA' ENERGETICA

GARANZIA

NOTE

Disponibili su richiesta KIT spina + interruttore ART. Cb2 e KIT ANTI-VAPORE ART. CB3/1-CB3/2

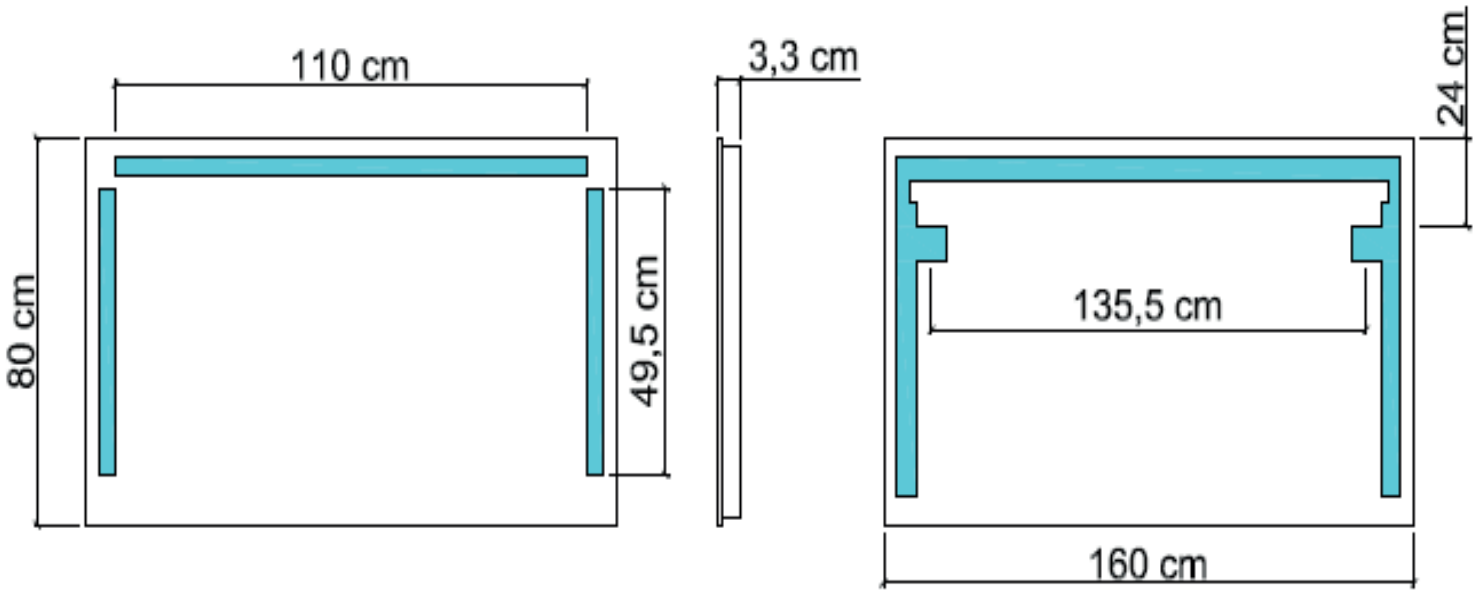

Via Meucci, 10 - 21049 Tradate (VA)
+39 0331 842272 +39 0331 842921
www.koh-i-noor.it www.kohinoorshop.it

KOH-I-NOOR
essenza italiana

SPECCHIERA ILLUMINAZIONE TRE LUCI art. 45925

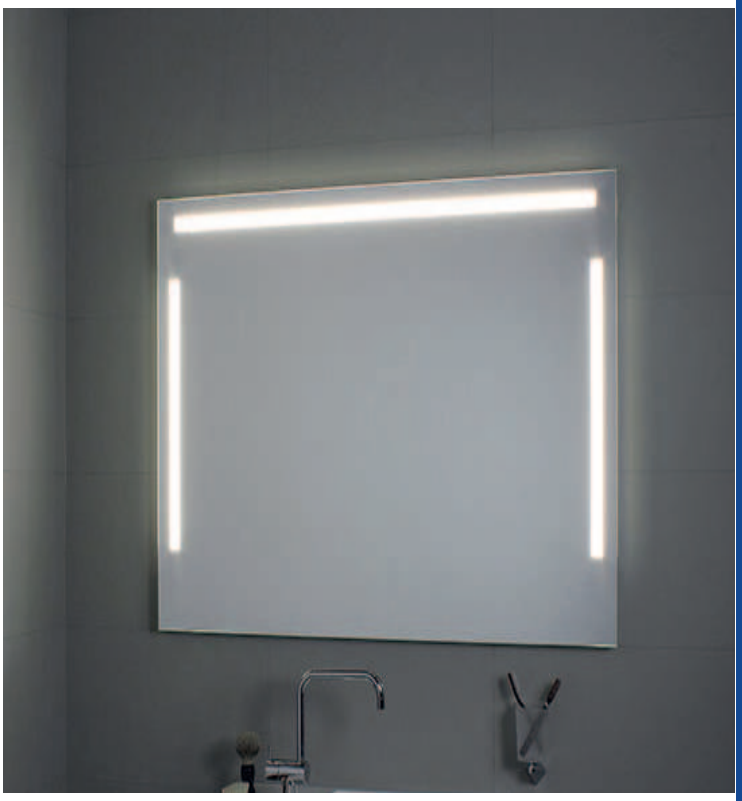

INFORMAZIONI TECNICHE

Le lampade sono facilmente sostituibili.
Portalampada Made in Italy, neon T5 Osram
Classell, IP44, lampade 2 x 24 WATT misura 49,5cm. x 2,5 e 1 x 54 WATT misura 110cm. x 2.5 4060 lumen colore bianco freddo > 6500K
CE
Conformi alle direttive 2006/95/EC e 2004/108/EC in termini di sicurezza elettrica e di compatibilità elettromagnetica

MATERIALI

Cristallo di alta qualità, spessore 5 mm, fabbricazione ecologica esente da piombo e rame.
Telaio in alluminio anodizzato.

COMPATIBILITA' ENERGETICA

GARANZIA

NOTE

Disponibili su richiesta KIT spina + interruttore ART. Cb2 e KIT ANTI-VAPORE ART. CB3/1-CB3/2

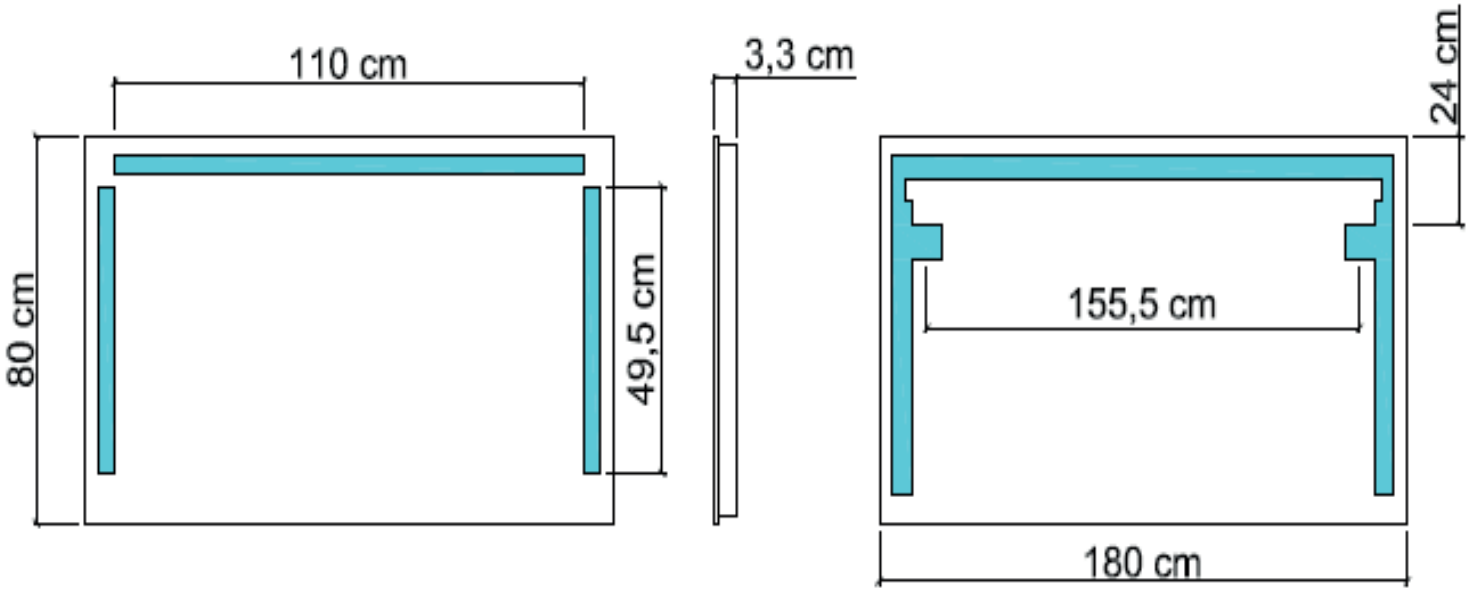

Via Meucci, 10 - 21049 Tradate (VA)
+39 0331 842272 +39 0331 842921
www.koh-i-noor.it www.kohinoorshop.it