KOH-I-NOOR
essenza italiana

**SPECCHIO CONTENITORE art. 45303B**

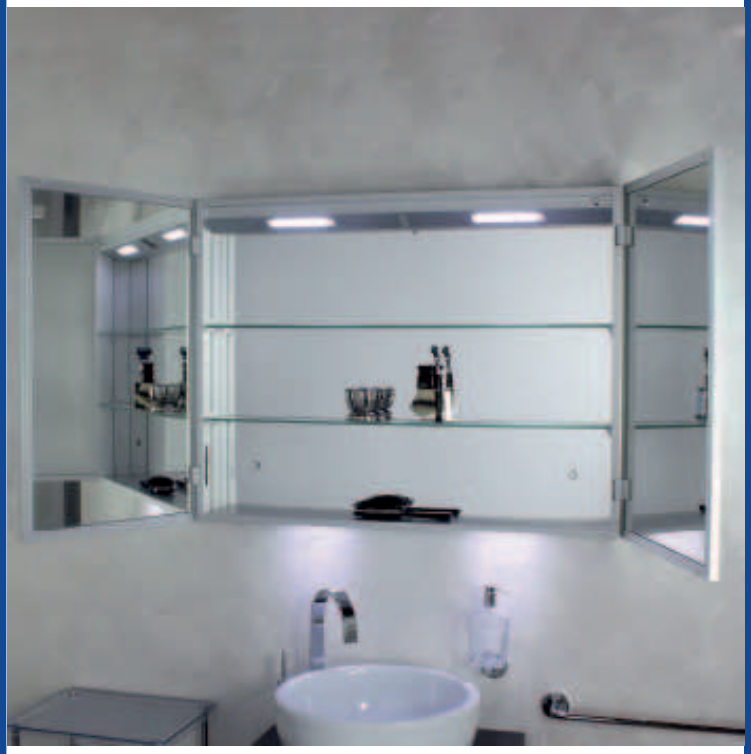

## INFORMAZIONI TECNICHE

LED: 230V Classel IP20, colore bianco freddo(>6500K)

## MATERIALI

Specchio contenitore con retro illuminazione a LED. Cerniere a scomparsa. Antiappannamento. Interruttore ad infrarossi. Illuminazione interna e ambiente a LED. Rivestimento interno specchiato. Presa interna. Struttura in alluminio anodizzato

## COMPATIBILITA' ENERGETICA

## GARANZIA

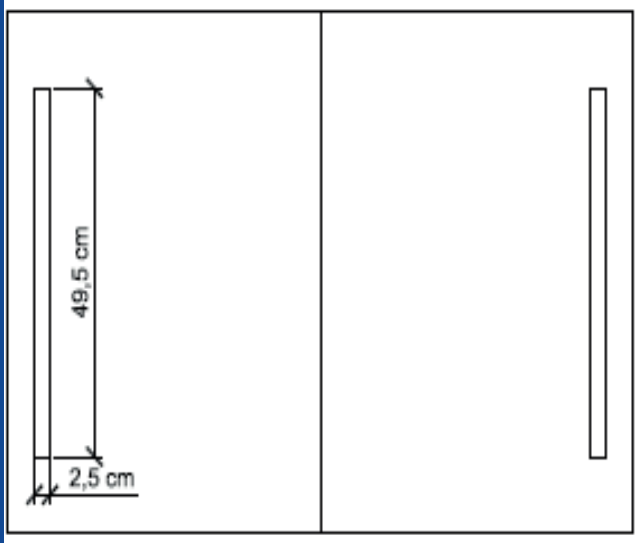

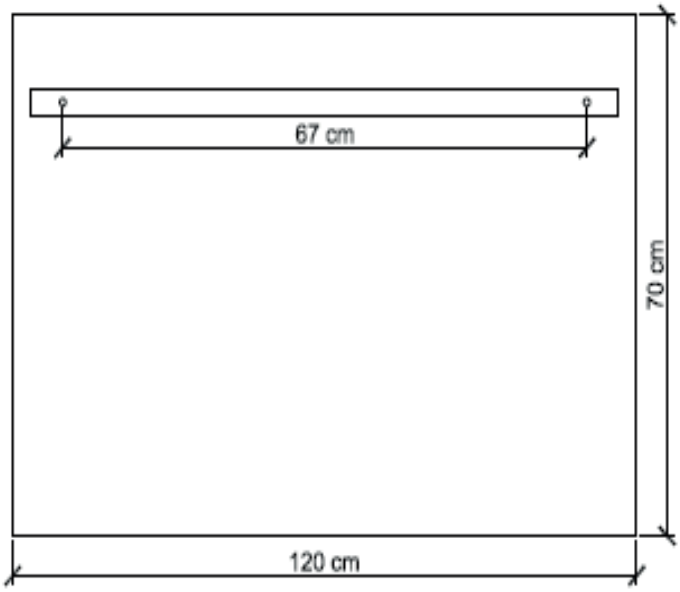


Via Meucci, 10 - 21049 Tradate (VA)
+39 0331 842272 +39 0331 842921
www.koh-i-noor.it www.kohinoorshop.it